ENKHO
PROFESSIONAL

TRONCATRICE BRUSHLESS 20 V
20V BRUSHLESS MITRE SAW
BREZKRTAČNA ŽAGA 20V
KUTNA PILA BEZ ČETKICA OD 20V
166892.01

Istruzioni per l'uso originali
Original instructions
Originalna navodila
Izvorne upute

cod. articolo 166892.01

IM 166892.01 Ed.1 10/2021

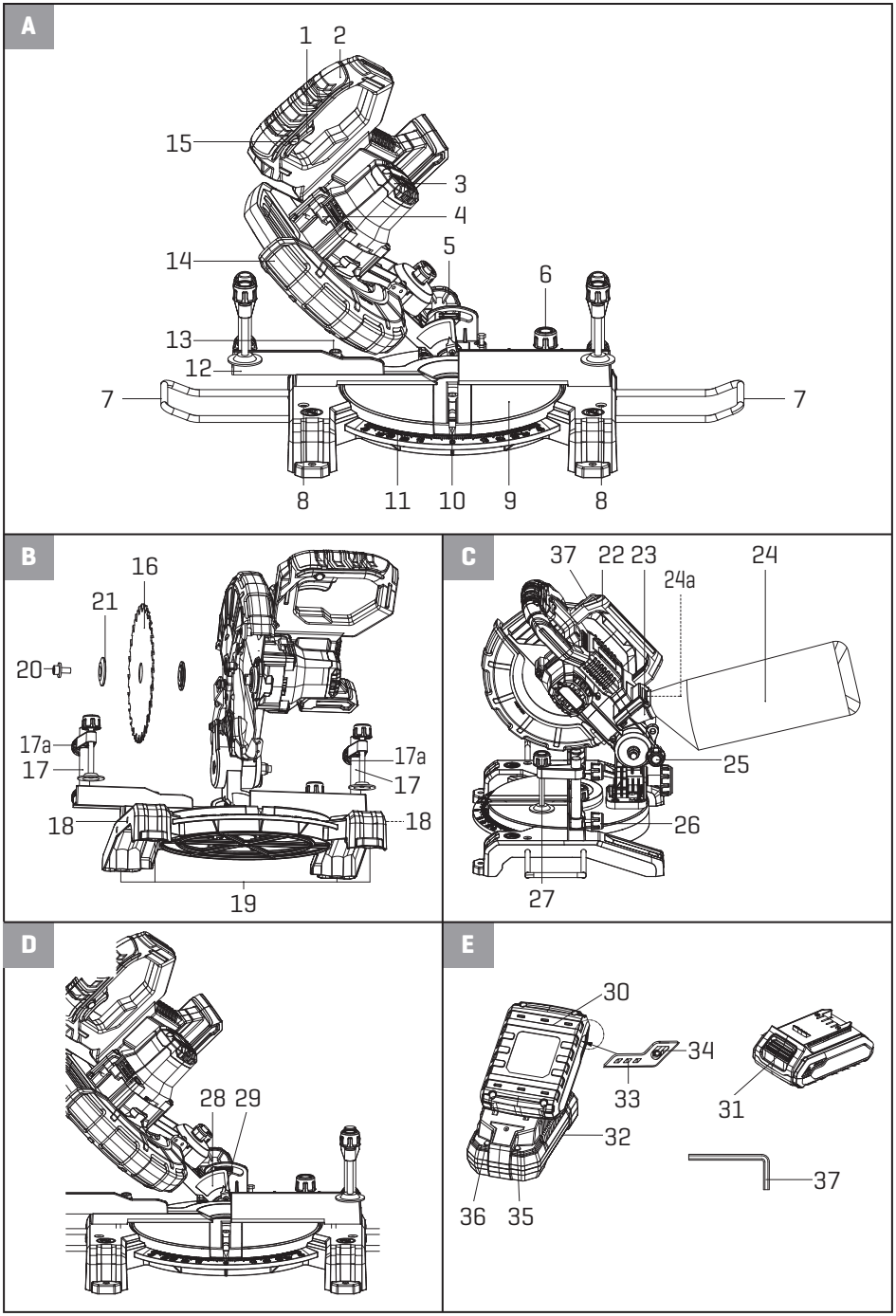
A
1
2
15
3
4
5
14
6
13
12
7
7
8
11
10
9
8
B
16
21
20
17a
17
17a
17
18
18
19
C
37
22
23
24a
24
25
26
27
D
28
29
E
30
34
33
31
32
37
36
35

Indice

1. Spiegazione dei simboli 4

2. Introduzione 4
Uso previsto 4
Contenuto della confezione....5
Presentazione generale 5
Dati tecnici 5

3. Avvertenze di sicurezza 6
Avvertenze generali di sicurezza per utensili elettrici 6
Istruzioni di sicurezza per la troncatrice 9
Ulteriori istruzioni di sicurezza per la troncatrice 10
Note aggiuntive 12
Rischio residuo....14

4. Prima dell'uso 15
Disimballo....15
Caricamento della batteria 15
Rimozione/inserimento batteria 15
Controllo livello di carica batterie 16
Posizionamento dell'apparecchio 16
Controllo del carter lama....16
Montaggio/sostituzione lama....16
Montaggio del poggiapezzo 17
Montaggio dei morsetti 17
Fissaggio del pezzo da lavorare 17
Montaggio del sacchetto di raccolta polveri 17

5. Funzionamento 17
Regolazione del piano di lavoro 17
Esecuzione di tagli senza squadra 18
Esecuzione di tagli obliqui 18

6. Pulizia e manutenzione....18

7. Conservazione e trasporto 19

8. Sostituzione componenti/Accessori 19

9. Individuazione e risoluzione dei problemi....20

10. Smaltimento 21

11. Assistenza 21

12. Dichiarazione di conformità 22

1. Spiegazione dei simboli

Simboli di avvertimento con informazioni relative alla prevenzione di danni e lesioni.

Leggere attentamente le istruzioni prima dell'uso.

Leggere e comprendere le istruzioni prima di azionare il prodotto. Seguire le avvertenze e le istruzioni di sicurezza

Tenere lontane le mani!

I prodotti elettrici non possono essere smaltiti insieme ai rifiuti domestici.

Proteggere le batterie ricaricabili dalla luce del sole e dal calore (max.50°C).

Proteggere la batteria ricaricabile dall'acqua e dall'umidità.

Proteggere la batteria ricaricabile dal fuoco.

Il caricabatterie può essere usato esclusivamente al chiuso.

Fusibile in miniatura.

Classe di protezione II (doppio isolamento)

ASVVERTENZA! Indossare dispositivi di protezione individuale

Indossare una protezione per le orecchie!

Indossare occhiali di sicurezza.

Indossare una mascherina.

Indossare guanti di protezione.

Indossare abbigliamento di protezione.

Indossare una protezione per la testa

2. Introduzione

Le istruzioni operative fanno parte di questo prodotto e contengono importanti informazioni sulla sicurezza, l'uso e lo smaltimento. È essenziale leggerle prima del montaggio, dell'azionamento e della manutenzione dell'apparecchio. Usare il prodotto esclusivamente come descritto e per la gamma di applicazioni per cui è designato. Conservare il presente manuale al sicuro e, nel caso in cui l'apparecchio venga ceduto a terzi, passare loro tutta la documentazione a corredo dello stesso.

La Troncatrice brushless 166892.01 presenta un motore brushless, particolarmente duraturo e potente e soggetto ad un basso grado di usura.

Uso previsto
L'apparecchio è progettato per tagliare legno, plastica e materiali simili, per eseguire tagli dritti longitudinali e trasversali. Questo

apparecchio è destinato esclusivamente ad uso privato al coperto. Prestare attenzione alle informazioni relative ai tipi di lama. Qualsiasi altro uso o modifica dell'apparecchio sono da considerarsi impropri e comportano il grave rischio di incidenti.
L'apparecchio non può essere usato per scopi industriali o commerciali.

Contenuto della confezione
Rimuovere delicatamente l'imballo e controllare che il prodotto sia completo:
- n°1 troncatrice a batterie
- n°1 caricabatterie
- n°1 gruppo batterie 4.0 Ah
- n°1 lama Ø210 x 2.0 x Ø30 mm 48Z (preassemblata)
- n°2 morsetti
- n°2 Resto del pezzo in lavorazione
- n°1 sacchetto di raccolta polveri
- n°1 chiave esagonale
- n°1 manuale d'istruzioni

Presentazione generale (Fig. A-C)
1. Interruttore ON/OFF
2. Manico
3. Corpo motore
4. Pulsante di bloccaggio mandrino
5. Vite di bloccaggio per regolazione smusso
6. Vite di bloccaggio piano di lavoro
7. Poggiapezzo
8. Vite per poggiapezzo
9. Tabella
10. Freccia indicatrice del piano di lavoro
11. Scala di regolazione troncatrice
12. Guida regolabile
13. Dado di bloccaggio
14. Carter lama
15. Blocco di sicurezza
16. Lama
17. Morsetto

17a. Vite di regolazione morsetto
18. Fori per i poggiapezzo
19. Fori
20. Vite di fissaggio
21. Flangia di serraggio (esterna)
22. Maniglia di trasporto
23. Collegamento sistema di aspirazione polvere
24. Sacchetto di raccolta polveri

24a. Dispositivi di fissaggio

25. Sicura per il trasporto
26. Vite di fissaggio
27. Asta filettata
28. Scala di regolazione smusso
29. Indicatore di regolazione smusso
30. Batteria
31. Tasto di apertura vano batterie
32. Caricabatterie
33. Spia livello di carica batteria (LED)
34. Tasto livello di carica batteria
35. LED rosso di controllo carica
36. LED VERDE controllo carica
37. Chiave esagonale

Dati tecnici

Troncatrice 20 V	**166892.01**
Tensione nominale	20 V CC
Velocità nominale a vuoto:	4500 /min
Larghezza/ profondità di taglio max. a	angolo 0 ° x smusso 0°: 120 x 60 mm angolo 45° x smusso 0°: 80 x 60 mm angolo 0 ° x smusso 45° (sinistra): 120 x 35 mm angolo 45° x smusso 45° (sinistra): 80 x 35 mm
Area di rotazione del piano di lavoro (angolatura)	-45°/+45°
Taglio a smusso	0-45° verso sinistra
Lama:	Ø210 x 2,0 x Ø30 mm, 48 denti Larghezza dente: Max. 2mm
Peso (senza caricabatterie)	3,3 kg
Batteria	**168159.01**
Tipo	Ioni di litio
Tensione nominale	20V CC
Capacità	4.0Ah (80Wh)
Caricabatterie	**168161.01**
Potenza nominale in ingresso	230-240V~., 50 Hz

Potenza assorbita	120 W
Potenza nominale in uscita	21,5 V CC
Corrente di carica	4,5 A
Tempo di carica	Circa 60 min
Classe di protezione	II
Valore di emissione della rumorosità	
Valore di rumorosità rilevato secondo lo standard EN 62841-3-9	
Livello di pressione sonora L_{pA}	91,7 dB(A)
Fattore K di incertezza (K_{PA})	3 dB
Livello di potenza sonora (L_{wA})	104,7 dB(A)
Fattore K di incertezza (K_{WA})	3 dB

- I valori di rumorosità dichiarati sono stati misurati in base a un metodo di test standard e possono essere utilizzati per un confronto tra due utensili.
- Il livello totale di rumorosità dichiarato può altresì essere utilizzato per una valutazione preliminare dell'esposizione.

AVVERTENZE

- La rumorosità durante l'effettivo utilizzo dell'utensile elettrico può differire dal livello totale dichiarato a seconda del modo in cui viene utilizzato lo stesso utensile, dal tipo di materiale che si sta tagliando, e
- Adottare opportune misure di sicurezza al fine di proteggere l'operatore basate su una stima dell'esposizione nelle effettive condizioni d'uso (considerando tutte le componenti del ciclo operativo, incluse le volte in cui l'utensile viene spento e quando gira a vuoto, oltre al tempo in cui è in uso).

3. Avvertenze di sicurezza

Avvertenze generali di sicurezza per utensili elettrici

AVVERTENZE

Leggere tutte le avvertenze e istruzioni di sicurezza, e consultare le illustrazioni e le specifiche fornite. *Il mancato rispetto di tutte le seguenti istruzioni può provocare scosse elettriche, incendi e/o gravi lesioni personali.* **Conservare tutte le norme e le istruzioni per una futura consultazione.**
L'espressione "utensile elettrico" riportato nelle norme si riferisce a un utensile elettrico alimentato da rete elettrica (tramite cavo) o a batteria (in assenza di cavo).

1) Sicurezza dell'area di lavoro

a) **Mantenere l'area di lavoro pulita e ben illuminata.** *Aree di lavoro ingombre o poco illuminate possono essere causa di incidenti.*

b) **Non utilizzare gli utensili elettrici in atmosfere esplosive, ad esempio in presenza di liquidi, gas o polveri infiammabili.** *Gli utensili elettrici generano scintille che potrebbero incendiare le polveri o i fumi.*

c) **Tenere i bambini e le altre persone a distanza durante l'utilizzo dell'utensile elettrico.** *Eventuali distrazioni possono comportare una perdita di controllo.*

2) Sicurezza elettrica

a) **La spina di allacciamento alla rete dell'utensile elettrico deve essere adatta alla presa. Evitare assolutamente di apportare modifiche alla spina. Non utilizzare adattatori assieme a utensili elettrici dotati di collegamento a terra.** *Le spine non modificate e le prese idonee riducono il rischio di scossa elettrica.*

b) **Evitare il contatto fisico con superfici collegate a terra, quali tubi, radiatori, cucine elettriche e frigoriferi.** *Se il corpo è a massa, il rischio di scossa elettrica aumenta.*

c) **Non esporre l'utensile elettrico a pioggia o condizioni di umidità.** *La penetrazione dell'acqua all'interno di un utensile elettrico aumenta il rischio di scossa elettrica.*

d) **Non utilizzare il cavo in modo improprio. Non utilizzare il cavo per trasportare, tirare o scollegare l'utensile elettrico.** *Non avvicinare il cavo a fonti di calore, olio, spigoli vivi o parti in movimento. I cavi danneggiati o aggrovigliati aumentano il rischio di scossa elettrica.*

e) **Durante il funzionamento di un utensile elettrico all'esterno, utilizzare una prolunga idonea all'uso in esterni.** *L'utilizzo di una prolunga idonea riduce il rischio di scossa elettrica.*

f) **Se è inevitabile l'utilizzo di un utensile elettrico in un luogo umido, utilizzare un dispositivo di protezione contro la corrente di guasto (RCD).** *L'utilizzo di un RCD riduce il rischio di scossa elettrica.*

3) Sicurezza personale

a) **Quando si utilizza un utensile elettrico, operare sempre con attenzione e raziocinio. Non utilizzare un utensile elettrico quando si è stanchi o sotto l'effetto di stupefacenti, alcol o farmaci.** *Durante l'utilizzo di un utensile elettrico, un attimo di distrazione può comportare gravi lesioni alle persone.*

b) **Usare dispositivi di protezione individuali (DPI). Indossare sempre una protezione per gli occhi.** *I dispositivi di protezione individuale, come le mascherine antipolvere, le calzature di sicurezza antiscivolo, il casco e le cuffie, ove usati in maniera appropriata, riducono il rischio di lesioni alle persone.*

c) **Evitare l'avviamento accidentale. Assicurarsi che l'interruttore sia in posizione di arresto (OFF), prima di collegare l'utensile all'alimentazione e/o alla batteria, sollevarlo o trasportarlo.** *Il trasporto di utensili elettrici con il dito sull'interruttore o il collegamento degli stessi con l'interruttore acceso possono essere causa di incidenti.*

d) **Rimuovere qualsiasi chiave di regolazione o chiave inglese prima di accendere l'utensile elettrico.** *Una chiave di regolazione o chiave inglese collegata a una parte dell'utensile elettrico può comportare lesioni alle persone.*

e) **Non sbilanciarsi. Mantenere sempre posizione ed equilibrio appropriati.** *Ciò consente un miglior controllo dell'utensile elettrico in situazioni impreviste.*

f) **Usare indumenti da lavoro idonei. Non indossare abiti larghi o gioielli. Tenere capelli e vestiti lontano dalle parti in movimento.** *Abiti larghi, gioielli o capelli lunghi possono rimanere impigliati nelle parti in movimento.*

g) **Se i dispositivi sono dotati di sistemi per l'estrazione e la raccolta di polveri, assicurarsi che siano collegati e utilizzati correttamente.** *L'utilizzo di un dispositivo di raccolta della polvere può ridurre i rischi correlati alle polveri.*

h) **Non abbassare la guardia per la familiarità acquisita con l'uso quotidiano dell'apparecchio; essere sempre a conoscenza dei principi di sicurezza.** *Un solo secondo di disattenzione può provocare lesioni anche gravi.*

4) Utilizzo e manutenzione degli utensili elettrici

a) **Non forzare l'utensile elettrico. Utilizzare l'utensile elettrico adeguato al lavoro da eseguire.** *L'utensile elettrico adeguato consentirà di eseguire il lavoro in maniera più efficiente e sicura nell'ambito dei parametri di progettazione.*

b) **Non utilizzare l'utensile elettrico qualora l'interruttore non si accenda e spenga.** *Qualsiasi utensile elettrico che non possa essere azionato mediante interruttore è pericoloso e deve essere riparato.*

c) **Scollegare la spina dalla rete di alimentazione e/o togliere la batteria dall'utensile elettrico (se separabile) prima di effettuare qualsiasi regolazione, cambiare accessori o riporre gli utensili elettrici.** *Tali misure di sicurezza preventive*

riducono il rischio di avvio accidentale dell'utensile elettrico.

d) **Riporre gli utensili elettrici non utilizzati fuori dalla portata dei bambini ed evitare che vengano utilizzati da persone non esperte di utensili elettrici o non a conoscenza di quanto contenuto nelle presenti istruzioni.** *Gli utensili elettrici sono pericolosi se utilizzati da persone inesperte.*

e) **Sottoporre a manutenzione gli utensili elettrici e i loro accessori. Verificare che non vi siano componenti in movimento disallineati o bloccati, componenti rotti o qualsiasi altra condizione che possa incidere negativamente sul funzionamento dell'utensile elettrico. In caso di guasti, provvedere alla riparazione dell'apparecchio, prima di riutilizzarlo.** *Molti incidenti sono causati da una scarsa manutenzione degli utensili elettrici.*

f) **Mantenere gli strumenti di taglio affilati e puliti.** *Una corretta manutenzione degli strumenti di taglio che tenga i taglienti affilati riduce la possibilità di blocco e ne facilita il controllo.*

g) **Utilizzare l'utensile elettrico, gli accessori, le punte, ecc. conformemente alle presenti istruzioni, tenendo conto delle condizioni di lavoro e del lavoro da eseguire.** *L'utilizzo dell'utensile elettrico per operazioni diverse da quelle previste può dare luogo a situazioni pericolose.*

h) **Mantenere impugnature e superfici di presa asciutte, pulite e prive di olio e grasso.** *Se impugnature e superfici di presa sono unte, non è possibile maneggiare e controllare in sicurezza l'utensile in situazioni impreviste.*

5) Utilizzo e manutenzione degli utensili a batterie

a) **Ricaricare solo usando il caricabatterie specificato dal produttore.** *Un caricabatterie adatto a un tipo di batterie può comportare rischi di incendio se usato su un gruppo batterie di tipo diverso.*

b) **Per gli utensili elettrici, usare solo gruppi batterie appositamente creati per essi.** *L'utilizzo di qualsiasi altro tipo di gruppo batterie comporta rischi di lesioni fisiche e incendi.*

c) **Quando il gruppo batterie non è in uso, tenerlo lontano da oggetti metallici come fermagli per fogli, monete, chiavi, chiodi, viti e altri piccoli oggetti metallici che potrebbero fare da ponte tra un morsetto e l'altro.** *Se i morsetti della batteria vanno in corto tra loro, possono provocare ustioni o incendi.*

d) **Se sottoposte a un utilizzo scorretto, le batterie possono perdere liquido; evitare di toccarle. In caso di contatto accidentale, sciacquare abbondantemente con acqua. Se il liquido entra in contatto con gli occhi, consultare un medico.** *Il liquido delle batterie può provocare irritazione o ustioni.*

e) **Non usare gruppi batterie o utensili danneggiati o modificati.** *Le batterie danneggiate o modificate sono imprevedibili e potrebbero causare incendi, esplosioni o rischi di lesioni alle persone.*

f) **Non esporre il gruppo batterie o l'apparecchio a fiamme o temperature molto alte.** *L'esposizione al fuoco o a temperature superiori a 130°C può provocare esplosioni.*

g) **Seguire le istruzioni di carica e non caricare il gruppo batterie o l'apparecchio a temperature al di fuori della gamma ammessa nelle presenti istruzioni.** *Un'operazione di carica scorretta oppure eseguita a temperature non rientranti nella gamma ammessa può danneggiare la batteria e aumentare il rischio di incendio.*

6) Manutenzione

a) **Qualsiasi intervento sull'utensile elettrico deve essere effettuato da personale qualificato e che si avvalga unicamente di ricambi originali.** *Ciò garantisce la sicurezza dell'utensile elettrico.*

b) **Non riparare i gruppi batteria danneggiati.** *Le riparazioni sui gruppi batteria danneggiati possono essere effettuate esclusivamente dal produttore o da personale di assistenza autorizzato.*

Istruzioni specifiche di sicurezza per la troncatrice

a) **Le troncatrici sono progettate per un utilizzo su legno o materiali simili, e non possono essere usate con dischi abrasivi per il taglio di materiali ferrosi come barre, tondini, prigionieri, ecc. Le polveri abrasive fanno inceppare le parti mobili, come il carter inferiore.** Le scintille emesse da azioni di taglio abrasive possono bruciare il carter inferiore, l'inserto per il taglio e altre parti in plastica.

b) **Quando possibile, fissare il pezzo da lavorare con delle morse. Se si tiene il pezzo con la mano, occorre mantenerlo a una distanza di almeno 100 mm da ogni lato della lama. Non usare la sega per tagliare pezzi troppo piccoli da poter essere fissati con la morsa o tenere saldamente con la mano.** Se si avvicina troppo la mano alla lama, vi è il rischio di lesioni a causa del contatto con la stessa.

c) **Il pezzo da lavorare deve essere fermo e bloccato con la morsa oppure stretto bene tra la guida e il piano di lavoro. Non muovere il pezzo da lavorare sulla lama né eseguire in alcun modo tagli "a mano libera".** Pezzi non fissati o in movimento possono schizzare via ad alta velocità, provocando lesioni.

d) **Spingere la lama facendola penetrare nel pezzo da lavorare. Non trascinare la lama lungo il pezzo da lavorare. Per eseguire un taglio, sollevare la testa della sega e posizionarla sopra il pezzo senza iniziare a tagliare. Avviare il motorino e abbassare la testa della sega facendola penetrare nel pezzo da lavorare.** Se il taglio viene eseguito tirando, la lama potrebbe sollevarsi sulla parte superiore del pezzo da lavorare e rinculare violentemente verso l'operatore.

e) **Non incrociare mai la mano sulla traiettoria di taglio impostata, né davanti né dietro la lama.** È molto pericoloso tenere il pezzo da lavorare "a mani incrociate", cioè con la mano sinistra a destra della lama o viceversa.

f) **Quando la lama è in movimento, non mettere la mano a oltre 100 mm da entrambi i lati della troncatrice per rimuovere gli scarti di lavorazione o per qualsiasi altra ragione.** Non è facile controllare con esattezza la distanza della lama dalle mani e potrebbero verificarsi gravi lesioni.

g) **Controllare il pezzo da lavorare prima di eseguire il taglio. Se il pezzo è curvo o deformato, fissarlo con il lato piegato esterno rivolto verso la guida della sega. Assicurarsi sempre che non restino spazi tra il pezzo da lavorare, la guida e il piano lungo la linea di taglio.** I pezzi piegati o deformati possono torcersi o spostarsi e provocare inceppamenti della lama rotante durante il taglio. Togliere eventuali chiodi o corpi estranei dal pezzo da lavorare.

h) **Non usare la sega finché non si sono tolti dal piano tutti gli utensili, gli scarti di lavorazione, ecc. fatta eccezione per il pezzo da lavorare.** Se piccoli detriti, pezzetti di legno o altri oggetti entrano in contatto con la lama rotante possono schizzare via ad alta velocità.

i) **Tagliare un solo pezzo alla volta.** adeguatamente e può piegare la lama o farla deviare durante l'operazione di taglio.

j) **Accertarsi che la troncatrice sia montata o posizionata su una superficie piana e stabile, prima di usarla.** Se il piano di lavoro è stabile, si riduce il rischio di perdita di controllo della troncatrice,

k) **Pianificare il lavoro. Ogni volta che si modifica l'angolazione di smusso o taglio, accertarsi che la guida regolabile sia impostata in modo da supportare correttamente il pezzo da lavorare e che non interferisca con la lama o il sistema delle protezioni.** Senza accendere l'apparecchio, e prima di posizionare sul piano di lavoro un pezzo da lavorare, spostare la lama simulando il taglio per accertarsi che non ci siano interferenze né il rischio di tagliare la guida.
Nota: La dicitura "smusso o" non è applicabile a seghe prive di regolazione

dello smusso.

l) **Fornire un supporto adeguato, come prolunghe e idonei appoggi per i pezzi da lavorare più larghi o lunghi del piano di lavoro.** I pezzi da lavorare più lunghi o larghi del piano di lavoro della troncatrice possono ribaltarsi, se non adeguatamente supportati. Se il pezzo da troncare si ribalta, può comportare il sollevamento del carter inferiore oppure fare sì che venga scagliato via dalla lama rotante.

m) **Non usare persone per tenere questi pezzi fuori misura o come supporti aggiuntivi.** Un supporto instabile del pezzo da lavorare può far piegare la lama o lo stesso pezzo durante l'operazione di taglio, trascinando anche l'operatore verso la lama rotante.

n) **Il pezzo da troncare non deve incastrarsi né essere schiacciato in alcun modo contro la lama.** Se viene ridotto lo spazio operativo, usando per esempio degli arresti, il pezzo potrebbe subire un effetto leva contro la lama ed essere violentemente scagliato via.

o) **Usare sempre una morsa o un dispositivo adatto a fornire un adeguato supporto per elementi rotondi come tondini e tubi.** I tondini tendono a rotolare durante il taglio, "intaccando" la lama e trascinando verso di essa il pezzo e la mano dell'operatore che lo tiene.

p) **Lasciare che la lama raggiunga la sua velocità massima prima di metterla a contatto col pezzo da lavorare.** In questo modo si riduce il rischio che venga scagliato via.

q) **Se il pezzo da lavorare o la lama si inceppano, spegnere la troncatrice. Attendere fino al completo arresto di tutte le parti in movimento, scollegare la spina dalla presa di corrente e/o togliere la batteria. Quindi rimuovere il materiale che causa l'inceppamento.** Se si continua a usare la troncatrice su un pezzo da lavorare inceppato, si può perdere il controllo della stessa troncatrice, con conseguenti danni.

r) **Una volta completato il taglio, rilasciare l'interruttore, abbassare la testa della sega e attendere l'arresto completo della lama, quindi estrarre il pezzo tagliato.** È pericoloso avvicinare le mani mentre la lama si trova in fase di rallentamento della rotazione.

s) **Tenere saldamente l'impugnatura quando si esegue un taglio parziale, o quando si rilascia l'interruttore prima che la testa della lama sia del tutto abbassata.** L'azione frenante della sega può comportare l'abbassamento immediato della testa della stessa, con il rischio di lesioni.

Ulteriori istruzioni di sicurezza per la troncatrice

- **Le troncatrici sono progettate per un utilizzo su legno o materiali simili. Non possono essere utilizzate per il taglio di materiali ferrosi come barre, tondini, prigionieri, ecc.** Le polveri abrasive fanno inceppare le parti mobili, come il carter inferiore. Le scintille generate durante il taglio possono bruciare il carter inferiore, la piastra inseribile e altre parti in plastica.
- **Se possibile fissare il pezzo con morsetti. Se si tiene il pezzo con la mano, occorre mantenerlo a una distanza di almeno 100 mm da ogni lato della troncatrice. Non usare la sega per tagliare pezzi troppo piccoli da poter essere fissati con la morsa o tenere saldamente con la mano.** Se si avvicina troppo la mano alla lama, vi è il rischio di ferirsi a causa del contatto con la stessa.
- **Il pezzo da lavorare deve essere fermo e bloccato con la morsa oppure tenuto tra la guida e il piano di lavoro. Non spingere il pezzo contro la lama e non tagliare "a mano libera".** I pezzi non fissati o che si muovono possono essere scagliati via ad alta velocità, provocando lesioni.
- **Non incrociare mai la mano sulla traiettoria di taglio impostata, né davanti né dietro la lama.** È molto pericoloso tenere il pezzo da lavorare "a mani incrociate", cioè con la mano sinistra a destra della lama della sega o viceversa.
- **Durante la rotazione della sega, non**

mettere mai le mani dietro la guida. Mantenere sempre la distanza di sicurezza di 100 mm tra la mano e la lama rotante (ciò vale per i due lati della lama della sega, ad es. quando si rimuove il legno residuo). Non è facile osservare con esattezza la distanza della lama dalle mani e potrebbero verificarsi gravi lesioni.

- **Controllare il pezzo prima del taglio. Se il pezzo è curvo o deformato, fissarlo con il lato piegato esterno rivolto verso la guida della sega. Assicurarsi sempre che non restino spazi tra il pezzo da lavorare, la guida e il piano lungo la linea di taglio.** I pezzi piegati o deformati possono torcersi o spostarsi causando il blocco della lama rotante durante il taglio. Assicurarsi che non vi siano chiodi o corpi estranei nel pezzo.
- **Usare la sega solo se il piano di taglio è sgombro da utensili, legno residuo ecc.; sul piano di lavoro deve essere presente solo il pezzo da lavorare.** Se piccoli detriti, pezzetti di legno o altri oggetti entrano in contatto con la lama rotante possono essere scagliato via ad alta velocità.
- **Tagliare un solo pezzo alla volta.** I pezzi impilati non possono essere bloccati né tenuti fermi adeguatamente e, durante il taglio, possono causare il blocco della lama o slittare.
- **Assicurarsi che, prima dell'uso, la troncatrice poggi su una superficie di lavoro piana e solida.** Se il piano di lavoro è solido, si riduce il rischio di perdita di controllo della troncatrice.
- **Pianificare il lavoro. Ad ogni regolazione dell'inclinazione dello smusso della lama o della squadra, assicurarsi che la guida regolabile sia posizionata correttamente e che sostenga il pezzo senza entrare in contatto con la lama o con il carter della lama.**
  Senza accendere la macchina e senza collocare il pezzo sul piano di lavoro, simulare un movimento di taglio completo della lama per assicurarsi che non vi siano ostacoli e che non si presenti il pericolo di tagliare nella guida.
- **In caso di pezzi più larghi o più lunghi del lato superiore del piano di lavoro, provvedere ad un sostegno adeguato, ad es. mediante prolunghe del piano di lavoro o un cavalletto.** I pezzi più lunghi o più larghi del piano di lavoro della troncatrice possono inclinarsi se non sono sostenuti saldamente. Se un pezzo di legno tagliato o il pezzo da lavorare si inclina, il carter della lama inferiore può essere scagliato via in maniera incontrollabile dalla lama rotante.
- **Non ricorrere all'aiuto di altre persone in sostituzione di una prolunga del piano di lavoro o di un supporto aggiuntivo.** Un supporto instabile del pezzo può causare il blocco della lama.
  Inoltre, il pezzo può spostarsi durante il taglio e trascinare l'operatore e l'aiutante verso la lama rotante.
- **Il pezzo da tagliare non deve essere schiacciato in alcun modo contro la lama.** Se lo spazio è insufficiente, ad esempio quando si usano arresti longitudinali, il pezzo tagliato può incastrarsi nella lama ed essere scagliato via con violenza.
- **Usare sempre una morsa o un dispositivo adatto a supportare elementi rotondi come tondini e tubi.** Le barre tendono a rotolare durante il taglio, "intaccando" la lama e trascinando verso di essa il pezzo e la mano dell'operatore che lo tiene.
- **Prima di tagliare il pezzo da lavorare, lasciare che la lama raggiunga la sua velocità massima.** In questo modo, si riduce il rischio che venga scagliato via.
- **Se il pezzo si incastra o la lama si blocca, spegnere la troncatrice. Attendere che tutte le parti mobili si siano arrestate, staccare la spina e/o estrarre la batteria. Rimuovere, quindi, il materiale incastrato.** Se si continua a tagliare in presenza di un blocco di questo genere, si corre il rischio di perdere il controllo o danneggiare la troncatrice.
- **Una volta completato il taglio, rilasciare l'interruttore, abbassare la testa della sega e attendere l'arresto completo della lama,**

quindi estrarre il pezzo tagliato. È molto pericoloso avvicinare la mano alla lama quando si trova in fase di rallentamento.
- **Tenere saldamente l'impugnatura quando si esegue un taglio parziale, o quando si rilascia l'interruttore prima che la testa della sega sia del tutto abbassata.** L'effetto frenante della sega può comportare l'abbassamento immediato della testa della stessa, con il rischio di lesioni.
- **Mantenere l'area di lavoro pulita! Mischiare i materiali può risultare particolarmente pericoloso.** La polvere leggera di metallo può prendere fuoco o esplodere.
- **Non usare lame non affilate, che presentano fessure, deformate o danneggiate. Le lame con denti spuntati o non allineati possono provocare un attrito eccessivo dato che il taglio è troppo stretto e ciò può dare luogo a un blocco della sega e ad un contraccolpo.**
- **Non usare lame in acciaio rapido altolegato (acciaio HSS).** Tali lame possono spezzarsi facilmente.
- **Utilizzare sempre lame della giusta misura e con il foro di montaggio adeguato (ad esempio, quadrangolare o circolare).** Le lame non compatibili con le parti metalliche di fissaggio della sega risulteranno eccentriche, con conseguente perdita di controllo dell'utensile.
- **Non rimuovere mai residui di taglio, trucioli di legno o simili dall'area di taglio mentre l'utensile elettrico è ancora in funzione.** Riportare il braccio dell'utensile sempre in posizione di riposo e spegnere l'utensile elettrico.
- **Al termine del lavoro, non toccare la lama della sega prima che si sia raffreddata.** La lama della sega si surriscalda durante l'uso.

Note aggiuntive
- Usare unicamente lame con diametri corrispondenti ai dati riportati sulla sega.
- Per lavorare legno o materiali che producono polvere nociva per la salute, collegare l'apparecchio a un dispositivo aspiratore idoneo e omologato.
- Indossare una maschera antipolvere quando si sega il legno asciutto.
- Usare esclusivamente le lame consigliate.
- Indossare sempre protezioni acustiche.
- Evitare che i denti della sega si surriscaldino.
- Durante il taglio della plastica, evitare di fondere la stessa.
- Usare sempre la lama idonea al materiale da lavorare.
- Gli utensili possono essere utilizzati esclusivamente da persone esperte e istruite al riguardo e che abbiano dimestichezza con gli stessi.
- Non superare la velocità massima indicata sull'utensile. Se indicato, rispettare l'intervallo di velocità.
- Scartare le lame che presentano fessure (non è consentita la riparazione delle stesse).
- Scartare gli utensili che presentano evidenti crepe.
- Gli utensili devono essere puliti regolarmente.
- Le parti dell'utensile in leghe di metalli leggeri che presentano residui, ad es. la resina, possono essere pulite solamente con solventi che non compromettano le proprietà meccaniche di questi materiali.
- Utilizzare solamente le lame specificate dal fabbricante e che soddisfino la norma EN 847-1 (nel caso in cui siano destinate al taglio di legno o materiali simili).
- Utilizzare solamente le lame in grado di girare a una velocità pari o superiore a quella indicata sull'utensile elettrico.
- Gli utensili e il loro corpo devono essere fissati in modo tale da non potersi staccare durante il funzionamento.
- In fase di montaggio degli utensili, occorre assicurarsi che vengano serrati sul mozzo dell'utensile oppure sulla superficie di serraggio dell'utensile e che i bordi taglienti non entrino in contatto tra di loro o con gli elementi di serraggio.
- Le viti e i dadi di fissaggio devono essere serrati utilizzando chiavi idonee ecc. e secondo la coppia indicata dal fabbricante

[9-12 Nm].
- Non è consentito prolungare le chiavi o stringere i dadi con l'ausilio di colpi di martello.
- Le superfici di serraggio devono essere prive di sporcizia, grasso, olio e acqua.
- Le viti di fissaggio devono essere serrate secondo le istruzioni del fabbricante.
- Per regolare il diametro foro lama al diametro dell'alberino della macchina, è consentito utilizzare solamente anelli fissi, ad es. anelli forzati o fissati mediante incollaggio. Non è consentito utilizzare anelli che non siano fissati.
- Non è consentito sottoporre a manutenzione gli utensili. Pericolo dovuto a sbilanciamento!
- Indossare dispositivi di protezione individuale, in particolare i guanti di protezione.
- Assicurarsi di avere un buon appoggio a terra.
- Indossare sempre indumenti aderenti.
- Dopo il montaggio dell'utensile, fissare di nuovo correttamente tutti i dispositivi di protezione della macchina, se presenti.
- Ricorre ad una persona esperta affinché esegua un ciclo di prova.

Istruzioni di sicurezza specifiche per utensili a batteria

a) **Prima di inserire la batteria, accertarsi che l'apparecchio sia spento.** Se si inserisce la batteria su un apparecchio acceso, possono verificarsi incidenti.

b) **Ricaricare le batterie solo al chiuso, poiché il caricabatterie è progettato per funzionare solo al coperto.** Rischio di scosse elettriche!

c) **Per ridurre il rischio di elettroshock, scollegare il caricabatterie dalla presa di corrente prima di pulirlo.**

d) **Non esporre la batteria ai raggi diretti del sole per lunghi periodi, e non lasciarla sopra un radiatore.** Il calore danneggia la batteria, con il conseguente rischio di esplosione.

e) **Lasciare raffreddare la batteria prima di sottoporla a ricarica.**

f) **Non aprire la batteria, né danneggiarla meccanicamente in altri modi. Potrebbero infatti verificarsi cortocircuiti ed essere sprigionati vapori irritanti per le vie respiratorie.** Aerare bene il locale e consultare un medico in caso di malessere conseguente a incidenti di questo tipo.

g) **Non usare batterie non ricaricabili.** Ciò potrebbe danneggiare l'apparecchio.

h) **La gamma di temperatura ambiente consigliata durante la ricarica è compresa tra 4°C e 40 °C.**

i) **La gamma di temperatura ambiente consigliata per conservare l'apparecchio e la batteria è compresa tra 0°C e 50 °C.**

j) **La gamma di temperatura ambiente consigliata per l'utilizzo dell'apparecchio e della batteria è compresa tra -5°C e 50 °C.**

k) **Rimuovere la batteria dall'apparecchio prima di riporlo.**

l) **Le perdite di elettrolito dalle celle della batteria possono lesionare la pelle, danneggiare abiti e altri oggetti esposti al liquido. Se l'elettrolito entra in contatto con la pelle o gli abiti, sciacquare bene con acqua pulita. Se l'elettrolito entra in contatto con gli occhi, non sfregarli con le dita, ma sciacquare abbondantemente con acqua di rubinetto, e consultare immediatamente un medico.**

m) **Non smontare né modificare la batteria; ciò può infatti provocare un corto circuito tra le celle o tra una cella e il suo cablaggio, disabilitando il sistema di protezione della batteria. Ciò può provocare perdite di elettrolito, surriscaldamento di una cella o dell'intera batteria, esplosioni o incendi.**

n) **Evitare l'innesco accidentale di cortocircuiti alla batteria provocati da oggetti metallici come conduttori, utensili, collane o fermagli, che possono causare eccessivi flussi di corrente, perdite di elettrolito, surriscaldamento di una cella o dell'intera batteria, esplosioni o incendi.**

o) **Tenere la batteria lontana da fuochi o fonti di calore. I materiali isolanti possono infatti sciogliersi, danneggiando**

il sistema di areazione e di protezione, con conseguenti perdite di elettrolito, esplosioni e possibili incendi.

p) Non lasciare che la batteria entri in contatto con l'acqua o l'umidità; ciò potrebbe metterla in cortocircuito, farla surriscaldare, arrugginire o comprometterne le funzionalità.

q) Non esporre la batteria a shock meccanici come cadute, lanci o schiacciamenti che possono provocare perdite di elettrolito, surriscaldamento di una cella o di tutta la batteria, esplosioni e incendi.

r) Evitare il collegamento diretto a fonti elettriche come l'accendisigari o la batteria dell'auto, poiché potrebbe verificarsi un eccessivo flusso di corrente ad alta tensione con conseguenti perdite di elettrolito, surriscaldamenti di una cella o dell'intera batteria, esplosioni e incendi.

Istruzioni di sicurezza per caricabatterie

- Il caricabatterie può essere utilizzato da bambini di età superiore a 8 anni e da persone con ridotte capacità fisiche, sensoriali o mentali, o che manchino di esperienza e conoscenza dello stesso, dietro opportuna supervisione o indicazione sull'uso sicuro dell'apparecchio e dopo un'attenta comprensione dei pericoli implicati. I bambini non possono giocare col caricabatterie. La pulizia e la manutenzione del caricabatterie non devono essere eseguite dai bambini senza supervisione.
- Per evitare rischi, se il cavo di alimentazione è danneggiato, deve essere sostituito dal produttore, dal suo agente addetto all'assistenza o da una persona di simile qualifica.
- Usare il caricabatterie 168161.01 / 168160.01 esclusivamente per caricare la batteria 168159.01.
- Caricare il gruppo batteria solo con il caricatore fornito.
- Non ricaricare mai batterie non ricaricabili.
- Durante la carica, le batterie devono essere posizionate in un ambiente ben areato.

Rischio residuo

Anche se questo utensile elettrico viene usato conformemente alle disposizioni, rimangono sempre rischi residui. Data la tipologia costruttiva e la struttura di questo utensile elettrico, possono verificarsi i seguenti pericoli:

a) Rischi elettrici per a salute associati all'uso di fili elettrici inadeguati;

b) Non sottoporre la troncatrice a sforzi non necessari: esercitando su di essa un'eccessiva pressione quando si eseguono

tagli, la lama si usura rapidamente, compromettendo le prestazioni e la precisione dell'apparecchio nel taglio;

c) Tagli; non si deve mai accedere con le mani nella zona di lavorazione quando l'apparecchio è in funzione;

d) Avvertenza tensione elettrica. Elettroshock da inadeguato isolamento;

e) Danni all'udito se si lavora senza protezioni per le orecchie.

f) Superficie surriscaldata. L'utensile può essere caldo dopo l'uso. Non toccare la superficie, oppure farlo indossando guanti di protezione.

g) Polveri tossiche! Indossare protezioni per gli occhi e una maschera antipolvere!

Avvertenza!

Durante il funzionamento, questo utensile elettrico genera un campo elettromagnetico il quale, in determinate circostanze, potrebbe compromettere la funzionalità di dispositivi medici impiantabili attivi o passivi. Per ridurre il rischio di lesioni gravi o letali, si raccomanda ai portatori di tali dispositivi di consultare il proprio medico e il produttore degli stessi dispositivi prima di utilizzare questo utensile elettrico.

4. Prima dell'uso

Disimballo

1. Disimballare tutti i componenti e appoggiarli su una superficie piatta e stabile.
2. Accertarsi che il contenuto della confezione sia completo e integro. Se mancano dei componenti oppure sono danneggiati, non usare l'apparecchio e contattare il rivenditore. Non usare l'apparecchio finché non vengono forniti i pezzi mancanti o non vengono sostituiti quelli difettosi. L'utilizzo dell'apparecchio incompleto o danneggiato costituisce un rischio per persone e oggetti.
3. Accertarsi di essere in possesso di tutti gli accessori necessari per il montaggio e l'azionamento.

Caricamento batterie (Fig. D)

Note

- ▶ La batteria può essere danneggiata se la procedura di caricamento adottata è scorretta.
- ▶ Prima di inserire o rimuovere la batteria, scollegare la spina dalla presa di corrente.

La batteria viene consegnata parzialmente carica per evitare perdite di elettrolito durante il trasporto che si possono verificare su batterie esauste. Prima del primo avviamento e in caso di batteria scarica, mettere sotto carica le batterie. Per farlo, procedere come indicato di seguito:

1. Inserire la batteria rovesciata (30) nel caricabatterie (32) finché non si blocca in posizione.
2. Inserire la spina del caricabatterie (32) in una presa di corrente dotata del fusibile adatto. Il LED del display di controllo (35) si illumina di rosso; la carica richiede circa 60min.
3. Attendere finché non si spegne il LED rosso (35) e si accende il LED VERDE (36). A questo punto, la batteria è del tutto carica.
4. Per scollegare l'apparecchio dalla presa, afferrare e tirare la spina. Durante il caricamento, la batteria (30) e il caricabatterie (32) possono riscaldarsi; lasciare poi raffreddare la batteria a temperatura ambiente.
5. Estrarre il gruppo batteria (30) dal caricabatterie (32) tenendo premuto il tasto di sblocco (31), quindi estrarre il gruppo batteria (30) dal caricabatterie (32).

Rimozione/inserimento batteria

1. Per rimuovere il gruppo batteria (30) dall'apparecchio, premere il tasto di sbocco (31) del vano batterie (30) ed estrarre la batteria.
2. Per inserire la batteria (30), inserirla nell'apposita guida e spingerla nuovamente nell'apparecchio. Si deve avvertire uno scatto.

Controllo livello di carica batterie

- ▶ La batteria è munita di indicatore del livello di carica.
- ▶ Lo stato della batteria è visualizzato nel modo seguente dai tre LED dell'indicatore livello di carica batteria (LED) (33):

Colore LED	Significato
Verde - Arancio - Rosso	carica / potenza max
Arancio - Rosso	carica / potenza media
Rosso	Carica debole - Ricaricare la batteria.

Premere il tasto del livello di carica batteria (34) sulla batteria (30). È possibile rilevare lo stato batteria dall'indicatore di livello batteria (LED) (33).

Posizionamento dell'apparecchio

- ▶ Assicurare sempre un posizionamento stabile dell'apparecchio. Fissare l'apparecchio su una superficie piana e stabile utilizzando bulloni (non in dotazione) idonei. A tal fine, utilizzare gli appositi fori (19).

NOTA: In casi eccezionali, per eseguire questo passaggio, posizionare il basamento su un supporto stabile.

- ▶ Estrarre la sicura per il trasporto (25) e assicurasi che il perno sia fuori dal foro affinché l'unità motore (3) della troncatrice si muova verso l'alto.

Controllo del carter lama

AVVERTENZA! RISCHIO DI LESIONI! Spegnere sempre l'apparecchio e togliere la batteria prima di eseguire qualsiasi lavoro sullo stesso apparecchio.

- ◆ Assicurarsi che tutte le parti mobili del carter lama (14) funzionino senza bloccarsi. Tutti i dispositivi atti a proteggere la lama devono funzionare perfettamente.
- ◆ In primo luogo, premere il tasto di sblocco (2). Fare scivolare il carter lama (14) completamente verso l'alto.
- ◆ Quando viene rilasciata l'impugnatura (2), il carter lama (14) deve poter ritornare liberamente nella sua posizione di partenza.

AVVERTENZA!
Quando viene rilasciata l'impugnatura (2), anche la sega torna rapidamente alla posizione di partenza. Assicurarsi che nell'area di rotazione della sega non siano presenti le mani o altre parti del corpo.

Montaggio/sostituzione lama

AVVERTENZA!

- ▶ Prima di sostituire la lama (16), rimuovere sempre la batteria (30)!
- ▶ La freccia sulla lama (16) deve puntare nello stesso senso di rotazione (direzione della corsa riportata sull'apparecchio).
- ▶ Indossare i guanti per sostituire la lama.

- ◆ Abbassare l'impugnatura (2) e spingere il carter lama (14) verso l'alto. Sostenere saldamente il carter lama (14) con una mano. Accertarsi che la vite di fissaggio (20) sia accessibile.
- ◆ Abbassare completamente con la stessa mano l'arresto dell'alberino (4) e mantenerlo in questa posizione. Se necessario, ruotare la lama (16) con l'altra mano fino a quando risulterà possibile.
- ◆ Utilizzare la chiave esagonale (37) in dotazione per allentare la vite di fissaggio (20) in senso orario.
- ◆ Rimuovere la flangia di fissaggio (esterna) (21) e la lama (16).
- ◆ Inserire la lama nuova.
- ◆ Per rimontare l'apparecchio e riportarlo in condizioni di utilizzo, procedere nell'ordine inverso.
- ◆ Verificare che tutte le parti di fissaggio siano installate correttamente.

NOTA

- ▶ Assicurarsi che la lama (16) giri liberamente.

▶ Accendere l'apparecchio per circa 60 secondi per controllare che non siano presenti vibrazioni anomale. In caso contrario, controllare che la lama della sega (16) sia stata installata correttamente.

Montaggio del poggiapezzo

- Allentare la vite (8) per il poggiapezzo con un normale cacciavite a stella (non in dotazione).
- Spingere il più possibile il poggiapezzo (7) nei rispettivi fori (18).
- Serrare nuovamente la vite (8) per il poggiapezzo. Durante questa operazione, assicurarsi che il poggiapezzo (7), rimanga in posizione orizzontale.
- Procedere allo stesso modo sull'altro lato.

Montaggio dei morsetti

- Allentare la vite di serraggio (26) e inserire lo stelo del morsetto (17) nel foro. Inserire lo stelo del morsetto (17) nel foro solo fino a dove la guida regolabile (12) si potrà muovere liberamente.
- Stringere di nuovo la vite di fissaggio (26).
- Procedere allo stesso modo sull'altro lato.

Fissaggio del pezzo da lavorare.

- Posizionare il pezzo da lavorare sotto il rispettivo morsetto (17).
- Premere il pezzo contro la guida.
- In primo luogo, allentare la vite di regolazione del morsetto (17a) e adattarlo al pezzo da lavorare. Avvitare nuovamente la vite di regolazione del morsetto (17a).
- Stringere quindi l'asta filettata (27) ruotando in senso orario.
- Per allentare il pezzo, ruotare l'asta filettata (27) in senso antiorario.

NOTA

▶ Per garantire la stabilità dei pezzi lunghi e pesanti, puntellare l'estremità libera o adoperarsi affinché poggi su un elemento.

Montaggio del sacchetto di raccolta polveri

NOTA

▶ Quando si lavora con apparecchi elettrici dotati di sacchetto di raccolta polvere o che sono collegati all'aspirapolvere tramite un dispositivo di aspirazione della polvere, sussiste il rischio di incendio! In condizioni sfavorevoli, la polvere di legno presente nel sacchetto di raccolta polveri potrebbe incendiarsi. Ciò può accadere, ad es., in caso di formazione di scintille quando viene levigato un metallo o in caso di resti di metallo presenti nel legno. Il pericolo aumenta quando la polvere di legno si mescola con altre sostanze chimiche e la levigatura prolungata genera calore. Evitare, pertanto, in modo assoluto il surriscaldamento del materiale e dell'apparecchio e, prima delle pause di lavoro, svuotare sempre il sacchetto di raccolta polveri o il filtro dell'aspirapolvere.

▶ Verificare che il sacchetto di raccolta polveri sia fissato correttamente.

▶ Rispettare le norme in vigore a livello nazionale riguardo ai materiali da lavorare.

- Premere i due fermagli (24a) dell'apertura del sacchetto di raccolta polveri (24) per allargare l'apertura.
- Spingere il sacchetto di raccolta polveri (24) sul raccordo per l'aspirazione della polvere (23) e rilasciare i fermagli (24a). Assicurarsi che la cerniera del sacchetto di raccolta polveri (24) sia rivolta verso il basso.

5. Funzionamento

AVVERTENZA!

▶ **Quando si lavora con la troncatrice, indossare indumenti di protezione adeguati.**

▶ **Spegnere sempre l'apparecchio e togliere la batteria prima di eseguire qualsiasi intervento sullo stesso.**

Regolazione del piano di lavoro

- Svitare la vite di bloccaggio del piano di lavoro (6).
- Girare la sega nella posizione desiderata prendendola dalla maniglia di trasporto (22). È possibile impostare l'angolo

mediante la scala graduata (11) e la freccia indicatrice (10) sul piano di lavoro.
- Serrare nuovamente la vite di bloccaggio del piano di lavoro (6).

Esecuzione di tagli senza squadra
- Se necessario, regolare il piano (9) come descritto nella sezione "Regolazione del piano di lavoro".
- Utilizzare la chiave esagonale (37) per allentare il dado di bloccaggio (13) per impostare la guida regolabile (12). Spingere la guida regolabile (12) il più possibile verso l'interno. Stringere di nuovo il dado di bloccaggio (13).
- Fissare il pezzo da lavorare in battuta sulla guida regolabile (12). Fissare il pezzo come descritto al capitolo "Fissaggio del pezzo da lavorare".
- Premere il blocco di sicurezza (15) e premere e mantenere premuto l'interruttore ON/OFF (1). La sega inizia a girare. Abbassare l'impugnatura (2) e abbassare con cautela la sega sul pezzo da lavorare. Eseguire il taglio esercitando una pressione moderata.
- Una volta eseguito il taglio, rilasciare l'interruttore ON/OFF (1). Lasciare che la sega si arresti completamente prima di riportarla nella posizione di partenza.

Esecuzione di tagli obliqui
- Se necessario per un taglio obliquo, regolare il piano (9) come descritto nella sezione "Regolazione del piano di lavoro" ed eseguire il taglio.
- Regolare l'inclinazione di 0–45° desiderata della sega. A tal fine, allentare la vite di fissaggio (5) per l'angolo obliquo e inclinare la sega nella posizione desiderata. Avvitare nuovamente la vite di fissaggio (5). È inoltre possibile verificare l'angolo di inclinazione impostato nella scala di regolazione smusso (28) e nell'indicatore di regolazione smusso (29).
- Utilizzare la chiave esagonale (37) per allentare il dado di bloccaggio (13) per impostare la guida regolabile (12). La distanza dalla lama della sega (16) deve essere al massimo di 8 mm. Abbassare la sega per verificarne la regolazione. Se necessario, adattare il morsetto (17) alla guida regolabile (12). Stringere di nuovo il dado di bloccaggio (13).
- Fissare il pezzo da lavorare in battuta sulla guida regolabile (12). Fissare il pezzo come descritto al capitolo "Fissaggio del pezzo da lavorare".
- Premere il blocco di sicurezza (15) e premere e mantenere premuto l'interruttore ON/OFF (1). La sega inizia a girare. Abbassare l'impugnatura (2) e abbassare con cautela la sega sul pezzo da lavorare. Eseguire il taglio esercitando una pressione moderata.
- Una volta eseguito il taglio, rilasciare l'interruttore ON/OFF (1). Lasciare che la sega si arresti completamente prima di riportarla nella posizione di partenza.

6. Pulizia e manutenzione

AVVERTENZA! Rischio di lesioni. Spegnere sempre l'apparecchio e togliere la batteria prima di eseguire qualsiasi lavoro sullo stesso apparecchio.

- Le operazioni di riparazione e manutenzione non descritte nel presente manuale devono essere eseguite sempre presso un centro assistenza autorizzato. Utilizzare unicamente ricambi originali.
- L'apparecchio deve essere sempre tenuto pulito, asciutto e privo di residui di olio o grasso.
- Utilizzare un panno morbido e leggermente inumidito per pulire l'alloggiamento.
- Pulire sempre il prodotto al termine di ogni utilizzo.
- Non permettere l'ingresso di liquidi all'interno dell'apparecchio. Non usare benzina, solventi o detersivi che possano danneggiare la plastica.
- Rimuovere polvere e trucioli dallo scarico trucioli successivamente a ogni lavorazione; se lo scarico trucioli è bloccato, pulirlo con

mezzi idonei (ad es., aria compressa).
- Se la batteria non viene usata per periodi di tempo prolungati, controllarne regolarmente il livello di carica. Il livello di carica ottimale deve essere compreso tra il 50% e l'80%. Le condizioni di conservazione ideali sono in un ambiente fresco e asciutto.

7. Conservazione e trasporto

AVVERTENZA! Rischio di lesioni. Spegnere sempre l'apparecchio e togliere la batteria prima di riporlo o trasportarlo.

Conservazione

1. Spegnere l'apparecchio e rimuovere la batteria.
2. Pulire l'apparecchio come descritto.
3. Riporre l'apparecchio e i suoi accessori in un luogo buio, asciutto, non esposto a gelate e ben areato.
4. Riporre sempre l'apparecchio in un luogo inaccessibile ai bambini.
5. Durante periodi di inutilizzo prolungati, controllare lo stato di carica della batteria e ricaricarla, se necessario, ogni circa 3 mesi.
6. Utilizzare la custodia originale per riporre l'apparecchio al fine di proteggerlo da fattori esterni.
7. Controllare regolarmente il livello di carica della batteria, se l'aspiracenere viene riposto per periodi di tempo prolungati. Le condizioni di conservazione ideali sono in un ambiente fresco e asciutto.

Trasporto

NOTA

▶ Trasportare l'apparecchio solo con la sicura per il trasporto (25) inserita prendendolo dalla maniglia di trasporto (22).

Rimozione/inserimento della sicura per il trasporto

◆ Per rimuovere la sicura per il trasporto (25), esercitare una leggera pressione sull'impugnatura (2) ed estrarre il più possibile la sicura per il trasporto (25). È ora possibile muovere l'unità motore (3) verso l'alto.

◆ Per inserire la sicura per il trasporto, abbassare l'impugnatura, quindi spingere la sicura per il trasporto (25) nell'apparecchio. L'unità motore (3) è ora in posizione.

1. Spegnere l'apparecchio e rimuovere la batteria.
2. Proteggere l'apparecchio da urti o forti vibrazioni che possono verificarsi durante il trasporto su veicoli.
3. Fissare l'apparecchio per evitare che scivoli o cada.

8. Ricambi/accessori

Accessori disponibili

AVVERTENZA!

Usare esclusivamente accessori e attrezzature aggiuntive del tipo specificato nel presente manuale. L'uso di accessori e utensili diversi da quelli specificati nel manuale può provocare lesioni fisiche. Rifornirsi degli accessori esclusivamente presso il Centro Assistenza.

Caricabatterie di ricambio e batteria per modello 20V		
Tempo di carica	Batteria 168158.01 2Ah	Batteria 168159.01 4Ah
Caricabatterie 168160.01	60min	120min
Caricabatterie 168161.01	35min	60min
Il caricabatterie e la batteria da 20V sono compatibili con tutti i modelli da 20 V.		

9. Individuazione e risoluzione dei problemi

AVVERTENZA!

Eseguire solo le operazioni descritte in queste istruzioni. Ogni altra operazione di ispezione, manutenzione e riparazione deve essere eseguita da un centro assistenza autorizzato o da un tecnico qualificato, se non si è in grado di risolvere il problema da soli. Spesso i guasti sono riparabili dallo stesso utente. Per farlo, consultare la sezione qui di seguito. Nella maggior parte dei casi, il problema è velocemente risolvibile.

Problema	Possibile causa	Misure correttive
L'apparecchio non si avvia	La batteria è scarica.	Ricaricare la batteria.
	Batteria non inserita	Inserire la batteria
	Il grilletto non funziona correttamente o è difettoso	Mandare a un centro assistenza per la riparazione
Tempo di carica diverso	La batteria è solo parzialmente carica	Ricaricare la batteria
	Il caricabatterie è rotto	Controllare il caricabatterie; se danneggiato, contattare il Centro Assistenza.
	La batteria è molto fredda o calda	Lasciare che il gruppo batteria torni alla temperatura ambiente, poi rimetterlo in carica
La troncatrice non si avvia	La spina non è collegata. È saltato l'automatico	Controllare la presa di corrente, il filo di alimentazione, la spina e - se necessario - fare riparare da un elettricista qualificato.
	Interruttore ON/OFF difettoso	Fare riparare presso il centro assistenza
	Motorino difettoso	
La troncatrice non taglia	Non è collegata alla rete di alimentazione.	Collegarla alla rete di alimentazione.
	La lama della troncatrice è usurata o danneggiata.	Sostituirla con una nuova.

Prestazioni insoddisfacenti.	La lama della troncatrice è smussata o danneggiata.	Sostituirla con una nuova.
	Angolo di taglio errato.	Regolare l'angolo di smusso e/o di troncatura.
	La lama non è adatta al materiale.	Usare una lama adatta.
	Surriscaldamento della lama.	Lasciarla raffreddare prima di usarla di nuovo.
Eccessivo rumore/ vibrazioni	La lama della troncatrice è smussata o danneggiata.	Sostituirla con una nuova.
	Allentare i bulloni / dadi	Serrarli nuovamente

NOTA: Se l'apparecchio non funziona correttamente dopo tutti questi controlli, contattare il Centro Assistenza.

10. Smaltimento

Per la tutela dell'ambiente, smaltire correttamente il prodotto, una volta raggiunta la fine della sua vita di servizio. Non buttarlo tra i rifiuti domestici. Informazioni sulle isole ecologiche e gli orari di conferimento sono reperibili presso le autorità locali.

Ioni di litio

Rischio di danno ambientale legato allo scorretto smaltimento della batteria/ batteria ricaricabile.
Rimuovere la batteria dall'apparecchio prima di smaltirla. Le batterie/batterie ricaricabili non possono essere smaltite tra i rifiuti domestici. Potrebbero contenere metalli pesanti tossici, e sono quindi soggette ai regolamenti per il trattamento di rifiuti pericolosi. Smaltire le batterie nel rispetto dei requisiti di legge applicabili a livello locale.

11. Assistenza

AVVERTENZA!

Fare riparare il prodotto presso il centro assistenza oppure un elettricista, usando esclusivamente ricambi originali. Fare sostituire la spina o il filo di alimentazione del caricabatterie solo dal produttore oppure dal centro assistenza autorizzato.

SPINSERVICE S.r.l
call center per l'Italia 800 595 595
call center per la Slovenia 080 19 50
www.eurospin.it.

12. Dichiarazione di conformità

SPINSERVICE S.r.l.,
Via Campalto 3/d, 37036 San Martino B.A. (VR) - Italia

Con la presente, si dichiara che il prodotto
Troncatrice da 20 V
Numero modello: 166892.01

è conforme alle seguenti direttive europee
2006/42/EC
2014/30/EU:
2014/35/EU:
2011/65/EU & (EU) 2015/863

e agli standard armonizzati
EN 62841-1 :2015
EN 62841-3-9 : 2015+A11 :2017
EN IEC 55014-1:2021
EN IEC 55014-2: 2021
EN 55014-1:2017+A11:2020
EN 55014-2:2015
EN IEC 61000-3-2:2019
EN 61000-3-3:2013+A1:2019
EN 60335-1:2012+A11:2014+A13:2017+A1:2019+A14:2019+A2:2019
EN 60335-2-29: 2004+A2:2010+A11:2018
EN 62233:2008.

Produttore e nome del rappresentante autorizzato della documentazione tecnica
Amministratore delegato: Sig. Bruno Palese

Firma
Luogo e data: Verona 12.10.2021
SPINSERVICE S.r.l.,
Via Campalto 3/d, 37036 San Martino B.A. (VR) - Italia

Made in China
Leggere e tenere per future consultazioni

Chiamaci al numero verde gratuito!
800 595 595
Dal lunedì al venerdì 8.30-12.30 / 15.30-19.30
il sabato 8.30-12.30 Esclusi i giorni festivi.

Table of Contents

1. Explanation of the symbols 24

2. Introduction 24
Intended use 24
Scope of delivery 25
Overview 25
Technical Data 25

3. Safety Warnings 26
General Power tools safety warnings 26
Safety instructions for mitre saws 28
Additional safety instructions for mitre saws 29
Supplementary Notes 31
Residual risks 33

4. Before Use 34
Unpacking 34
Charging the battery pack 34
Removing/inserting the battery 34
Checking the battery charging level 34
Setting up the appliance 34
Checking the blade guard 35
Fitting /changing the saw blade 35
Fitting the workpiece rest 35
Fitting the tensioning clamps 35
Clamping the workpiece 36
Fitting the dust collection bag 36

5. Operation 36
Setting the table 36
Making cuts without a mitre angle 36
Carrying out mitre / bevel cuts 36

6. Clean and maintenance 37

7. Storage and transportation 37

8. Replacement parts / Accessories 38

9. Troubleshooting 38

10. Disposal 40

11. Service 40

12. Declaration of conformity 40

1. Explanation of symbols

Warning symbols with information on damage and injury prevention.

Read the operation instructions carefully.

Read and understand all instructions before operating the product. Follow all warnings and safety instructions.

Keep your hands away!

Electrical products must not be disposed of with the domestic waste.

Protect the rechargeable battery from sunlight and heat (max.50°C).

Protect the rechargeable battery from water and moisture.

Protect the rechargeable battery from fire.

The charger is for indoor use only.

Miniature fuse

Protection class II (double insulation)

WARNING! Wearing the personal equipment

Wear hearing protection.

Wear safety glasses.

Wear a mask!

Wear the protective gloves

Wear protective clothing

Wear head protection

2. Introduction

The operating instructions are part of this product and contain important information on safety, use and disposal. It is essential that you read the instructions before assembling, operating and maintaining the product. Use the product only as described and for the range of applications specified. Keep this manual safely and in the event that the product is passed on, hand over all documents to the third party.

Brushless Mitre Saw 166892.01 is with the brushless motor, especially durable and powerful with low wear and tear.

Intended Use
The appliance is intended for cutting wood and similar materials and plastics for making straight lengthways and crossways cuts. The appliance is exclusively intended for domestic use in dry indoor spaces. Observe the guideline on saw blade types. Any other usage or modification of the appliance is deemed to

be improper and carries a significant risk of accidents.
The appliance should not be used for industrial or commercial purposes.

Scope of delivery

Carefully unpack and check that it is complete:
- 1 x Battery-operated mitre saw
- 1 x Battery charger
- 1 x Battery pack 4.0 Ah
- 1 x Saw blade Ø210 x 2.0 x Ø30 mm 48Z (pre-assembled)
- 2 x tensioning clamps
- 2 x Workpiece rest
- 1 x dust collection bag
- 1 x Hex key
- 1 x Instruction manual

Overview (Fig. A-C)

1. On/Off switch
2. Handle
3. Motor unit
4. Spindle lock
5. Locking screw for the bevel angle
6. Locking screw for the table
7. Workpiece rest
8. Screw for the workpiece rest
9. Table
10. Display arrow on table
11. Mitre scale
12. Adjustable fence
13. Locking nut
14. Blade guard
15. Safety Lock-off
16. Saw blade
17. Tensioning clamp

17a Setting screw for tensioning clamp

18. Drill holes for workpiece rest
19. Drill holes
20. Mounting screw
21. Clamping flange (external)
22. Carrying handle
23. Dust extractor connection
24. Dust collection bag

24a. Fastening clips

25. Transport restraint
26. Clamping screw
27. Threaded rod
28. Bevel scale
29. Bevel indicator
30. Battery pack
31. Battery release button
32. Battery charger
33. Battery level indication (LED)
34. Battery charge level button
35. RED Charge control LED
36. GREEN Charge control LED
37. Hex key

Technical data

20V Mitre Saw 166892.01	
Rated voltage	20 V d.c.
Rated no-load speed:	4500 /min
Max. cutting width/ depth at	0° mitre x 0° bevel :120 x 60 mm 45° mitre x 0° bevel: 80 x 60 mm 0° mitre x 45° bevel(left) : 120 x 35 mm 45° mitre x 45° bevel (left) : 80 x 35 mm
Pivoting range of table (mitre)	-45° / +45°
Bevel cut	0-45°To the left
Saw blade:	Ø210 x 2.0 x Ø30 mm 48 teeth Tooth width: Max. 2mm
Weight (without charger)	3.3 kg
Battery pack	**168159.01**
Type	Li-ion
Rated voltage	20V d.c.
Capacity	4.0Ah (80Wh)
Battery charger	**168161.01**
Rated input	230-240V~., 50 Hz
Power consumption	120 W
Rated output	21.5 V d.c.
Charging current	4.5 A
Charging time	Approx. 60 min
Protection class	II
Noise emission value	

Noise measurement value determined in accordance with EN 62841-3-9	
Sound pressure level (L_{PA})	91.7 dB(A)
Uncertainty K (K_{PA})	3 dB
Sound power level (L_{WA})	104.7 dB(A)
Uncertainty K (K_{WA})	3 dB

- The declared noise emission values have been measured in accordance with a standard test method and may be used for comparing one tool with another.
- The declared noise emission values may also be used in a preliminary assessment of exposure.

WARNINGS

- The noise emissions during actual use of the power tool can differ from the declared values depending on the ways in which the tool is used especially what kind of workpiece is processed; and
- It is necessary to identify safety measures to protect the operator that are based on an estimation of exposure in the actual conditions of use (taking account of all parts of the operating cycle such as the times when the tool is switched off and when it is running idle in addition to the trigger time).

3. Safety Warnings

General power tool safety warnings

WARNINGS

Read all safety warnings, instructions, illustrations and specifications provided with this power tool. *Failure to follow all instructions listed below may result in electric shock, fire and /or serious injury.*
Save all warnings and instructions for future reference.
The term "power tool" in the warnings refers to your mains-operated (corded) power tool or battery-operated (cordless) power tool.

1) Work area safety

a) **Keep work area clean and well lit.** *Cluttered or dark areas invite accidents.*
b) **Do not operate power tools in explosive atmosphere, such as in the presence of flammable liquids, gases or dust.** *Power tools create sparks which may ignite the dust or fumes.*
c) **Keep children and bystanders away while operating a power tool.** *Distractions can cause you to lose control.*

2) Electrical safety

a) **Power tool plugs must match the outlet. Never modify the plug in any way. Do not use any adapter plugs with earthed (grounded) power tools.** *Unmodified plugs and matching outlets will reduce risk of electric shock.*
b) **Avoid body contact with earthed or grounded surfaces, such as pipes, radiators, ranges and refrigerators.** *There is an increased risk of electric shock if your body is earthed or grounded.*
c) **Do not expose power tools to rain or wet conditions.** *Water entering a power tool will increase the risk of electric shock.*
d) **Do not abuse the cord. Never use the cord for carrying, pulling or unplugging the power tool. Keep cord away from heat, oil, sharp edges or moving parts.** *Damaged or entangled cords increase the risk of electric shock.*
e) **When operating a power tool outdoors, use an extension cord suitable for outdoor use.** *Use of a cord suitable for outdoor use reduces the risk of electric shock.*
f) **If operating a power tool in a damp location is unavoidable, use a residual current device (RCD) protected supply.** *Use of an RCD reduces the risk of electric shock.*

3) Personal Safety

a) **Stay alert, watch what you are doing and use common sense when operating a**

power tool. Do not use a power tool while you are tired or under the influence of drugs, alcohol or medication. *A moment of inattention while operating power tools may result in serious personal injury.*

b) **Use personal protective equipment. Always wear eye protection.** *Protective equipment such as a dust mask, non-skid safety shoes, hard hat or hearing protection used for appropriate conditions will reduce personal injuries.*

c) **Prevent unintentional starting. Ensure the switch is in the off-position before connecting to power source and /or battery pack, picking up or carrying the tool.** *Carrying power tools with your finger on the switch or energising power tools that have the switch on invites accidents.*

d) **Remove any adjusting key or wrench before turning the power tool on.** *A wrench or a key left attached to a rotating part of the power tool may result in personal injury.*

e) **Do not overreach. Keep proper footing and balance at all times.** *This enables better control of the power tool in unexpected situations.*

f) **Dress properly. Do not wear loose clothing or jewellery. Keep your hair and clothing away from moving parts.** *Loose clothes, jewellery or long hair can be caught in moving parts.*

g) **If devices are provided for the connection of dust extraction and collection facilities, ensure these are connected and properly used.** *Use of dust collection can reduce dust-related hazards.*

h) **Do not let familiarity gained from frequent use of tools allow you to become complacent and ignore tool safety principles.** *A careless action can cause severe injury within a fraction of a second.*

4) Power tool use and care

a) **Do not force the power tool. Use the correct power tool for your application.** *The correct power tool will do the job better and safer at the rate for which it was designed.*

b) **Do not use the power tool if the switch does not turn it on and off.** *Any power tool that cannot be controlled with the switch is dangerous and must be repaired.*

c) **Disconnect the plug from the power source and /or remove the battery pack, if detachable, from the power tool before making any adjustments, changing accessories, or storing power tools.** *Such preventive safety measures reduce the risk of starting the power tool accidentally.*

d) **Store idle power tools out of the reach of children and do not allow persons unfamiliar with the power tool or these instructions to operate the power tool.** *Power tools are dangerous in the hands of untrained users.*

e) **Maintain power tools and accessories. Check for misalignment or binding of moving parts, breakage of parts and any other condition that may affect the power tool's operation. If damaged, have the power tool repaired before use.** *Many accidents are caused by poorly maintained power tools.*

f) **Keep cutting tools sharp and clean.** *Properly maintained cutting tools with sharp cutting edges are less likely to bind and are easier to control.*

g) **Use the power tool, accessories and tool bits etc. In accordance with these instructions, taking into account the working conditions and the work to be performed.** *Use of the power tool for operations different from those intended could result in a hazardous situation.*

h) **Keep handles and grasping surfaces dry, clean and free from oil and grease.** *Slippery handles and grasping surfaces do not allow for safe handling and control of the tool in unexpected situation.*

5) Battery tool use and care

a) **Recharge only with charger specified by the manufacturer.** *A charger that is suitable for one type of battery pack may create a risk of fire when used with another battery pack.*

b) **Use power tools only with specifically designed battery packs.** *Use of any other battery packs may create a risk of injury and fire.*

c) **When battery pack is not in use, keep it away from other metal objects, like paper clips, coins, keys, nails, screws or other small metal objects, that can make a connection from one terminal to another.** *Shorting the battery terminals together may cause burns or a fire.*

d) **Under abusive conditions, liquid may be ejected from the battery; avoid contact. If contact accidentally occurs, flush with water. If liquid contacts eyes, additionally seek medical help.** *Liquid ejected from the battery may cause irritation or burns.*

e) **Do not use a battery pack or tool that is damaged or modified.** *Damaged or modified batteries may exhibit unpredictable behavior resulting in fire, explosion or risk of injury.*

f) **Do not expose a battery pack or tool to fire or excessive temperature.** *Exposure to fire or temperature above 130°C may cause explosion.*

g) **Follow all charging instructions and do not charge the battery pack or tool outside the temperature range specified in the instructions.** *Charging improperly or at temperatures outsides the specified range may damage the battery and increase the risk of fire.*

6) Service

a) **Have your power tool serviced by a qualified repair person using only identical replacement parts.** *This will ensure that the safety of the power tool is maintained.*

b) **Never service damaged battery packs.** *Service of battery packs should only be performed by the manufacturer or authorized service providers.*

Specific safety instructions for Mitre Saw

a) **Mitre saws are intended to cut wood or wood-like products, they cannot be used with abrasive cut-off wheels for cutting ferrous material such as bars, rods, studs, etc.** Abrasive dust causes moving parts such as the lower guard to jam. Sparks from abrasive cutting will burn the lower guard, the kerf insert and other plastic parts.

b) **Use clamps to support the workpiece whenever possible. If supporting the workpiece by hand, you must always keep your hand at least 100 mm from either side of the saw blade. Do not use this saw to cut pieces that are too small to be securely clamped or held by hand. If your hand is pieces that are too small to be securely clamped or held by hand.** If your hand is placed too close to the saw blade, there is an increased risk of injury from blade contact.

c) **The workpiece must be stationary and clamped or held against both the fence and the table. Do not feed the workpiece into the blade or cut "freehand" in any way.** Unrestrained or moving workpieces could be thrown at high speeds, causing injury.

d) **Push the saw through the workpiece. Do not pull the saw through the workpiece. To make a cut, raise the saw head and pull it out over the workpiece without cutting, start the motor, press the saw head down and push the saw through the workpiece.** Cutting on the pull stroke is likely to cause the saw blade to climb on the top of the workpiece and violently throw the blade assembly towards the operator.

e) **Never cross your hand over the intended line of cutting either in front or behind the saw blade.** Supporting the workpiece "cross handed" i.e. holding the workpiece to the right of the saw blade with your left hand or vice versa is very dangerous.

f) **Do not reach behind the fence with either hand closer than 100 mm from either side of the saw blade, to remove wood scraps, or for any other reason while the blade is spinning.** The proximity of the spinning saw blade to your hand may not be obvious and you may be seriously injured.

g) **Inspect your workpiece before cutting. If the workpiece is bowed or warped, clamp it with the outside bowed face toward the fence. Always make certain that there is no gap between the workpiece, fence and table along the line of the cut.** Bent or warped workpieces can twist or shift and may cause binding on the spinning saw blade while cutting. There should be no nails or foreign objects in the workpiece.

h) **Do not use the saw until the table is clear of all tools, wood scraps, etc., except for the workpiece.** Small debris or loose pieces of wood or other objects that contact the revolving blade can be thrown with high speed.

i) **Cut only one workpiece at a time.** Stacked multiple workpieces cannot be adequately clamped or braced and may bind on the blade or shift during cutting.

j) **Ensure the mitre saw is mounted or placed on a level, firm work surface before use.** A level and firm work surface reduces the risk of the mitre saw becoming unstable.

k) **Plan your work. Every time you change the bevel or mitre angle setting, make sure the adjustable fence is set correctly to support the workpiece and will not interfere with the blade or the guarding system.** Without turning the tool "ON" and with no workpiece on the able, move the saw blade through a complete simulated cut to assure there will be no interference or danger of cutting the fence.
Note The phrase "bevel or" does not apply for saws without bevel adjustment.

l) **Provide adequate support such as table extensions, saw horses, etc. for a workpiece that is wider or longer than the table top.** Workpieces longer or wider than the mitre saw table can tip if not securely supported. If the cut-off piece or workpiece tips, it can lift the lower guard or be thrown by the spinning blade.

m) **Do not use another person as a substitute for a table extension or as additional support.** Unstable support for the workpiece can cause the blade to bind or the workpiece to shift during the cutting operation pulling you and the helper into the spinning blade.

n) **The cut-off piece must not be jammed or pressed by any means against the spinning saw blade.** If confined, i.e. using length stops, the cut-off piece could get wedged against the blade and thrown violently.

o) **Always use a clamp or a fixture designed to properly support round material such as rods or tubing.** Rods have a tendency to roll while being cut, causing the blade to "bite" and pull the work with your hand into the blade.

p) **Let the blade reach full speed before contacting the workpiece.** This will reduce the risk of the workpiece being thrown.

q) **If the workpiece or blade becomes jammed, turn the mitre saw off. Wait for all moving parts to stop and disconnect the plug from the power source and/or remove the battery pack. Then work to free the jammed material.** Continued sawing with a jammed workpiece could cause loss of control or damage to the mitre saw.

r) **After finishing the cut, release the switch, hold the saw head down and wait for the blade to stop before removing the cut-off piece.** Reaching with your hand near the coasting blade is dangerous.

s) **Hold the handle firmly when marking an incomplete cut or when releasing the switch before the saw head is completely in the down position.** The braking action of the saw may cause the saw head to be suddenly pulled downward, causing a risk of injury.

Additional Safety instructions for mitre saw

- **Mitre crosscut saws are designed for cutting wood or wood-like products. They may not be used for cutting ferrous materials such as rods, bars, screw, etc.** Abrasive dust leads can cause blockages in moving parts such as the lower blade guard. Sparks generated during cutting can burn the lower blade guard, the insert plate and other and other plastic parts.

- **If possible, fix the workpiece with clamps. If you are holding the workpiece by hand, always keep your hand at least 100 mm from either side of the saw blade. Do not use this saw to cut workpieces that are too small to be clamped or held safely by hand.** If your hand is too close to the saw blade, there is an increased risk of injury from contact with the saw blade.
- **The workpiece must be held firmly in place and either clamped or pressed against the fence and he table. Do not push the workpiece into the saw blade and never cut "freehand".** Loose or moving workpieces could be thrown out at high speed and cause injure.
- **Never put your hand over the intended cutting line, or in front of or behind the saw blade.** Supporting the workpiece with crossed hands, i.e. holding the workpiece to the right of the saw blade with the left hand or vice versa, is very dangerous.
- **Do not reach behind the fence while the saw blade is turning. Always maintain a safety distance of at least 100 mm between your hand and the rotating saw blade (this applies to both sides of the saw blade, e.g. when removing wood debris).** The proximity of the rotating saw blade to your hand is not always immediately apparent and you could be seriously injured.
- **Check the workpiece before starting the cut. If the workpiece is bent or warped, clamp it with the outwardly curved side towards the fence. Always make sure that there is no gap between the workpiece, fence and table along the cutting line.** Bent or warped workpieces can twist or shift and cause the rotating saw blade to jam while cutting. Make sure that there are no nails or foreign bodies in the workpiece.
- **Do not use the saw until the table is free of tools, wood debris, etc; only the workpiece should be on the table.** Small waste items, loose pieces of wood or other objects that come into contact with the rotating blade can be thrown out at high speed.
- **Only cut one workpiece at once.** Stacked workpieces cannot be properly clamped or held in place and can cause the blade to jam or slip during sawing.
- **Ensure that the mitre crosscut saw is placed on a flat, solid work surface before use.** A level and solid work surface reduces the risk of the mitre crosscut saw becoming unstable.
- **Plan your work. Whenever you adjust the saw blade bevel or mitre angel, make sure that the adjustable fence is correctly set and supports the workpiece without coming into contact with the blade or the blade guard.**
  Without switching on the machine and with no workpiece on the table, simulate a complete cutting movement using the saw blade to ensure that there is no obstruction or danger of cutting into the fence.
- **With workpieces that are wider or longer than the top of the table provide adequate support, e.g. using table extensions or a sawhorse.** Workpieces that are longer or wider than the table of the mitre crosscut saw could tilt if they are not firmly supported. If a cut piece of wood or the workpiece tips, it can lift the lower blade guard or be thrown out uncontrollably by the rotating blade.
- **Do not use other people instead of a table extension or for additional support.** If the workpiece is not stably supported, the blade can jam.
  Also, the workpiece can shift during the cut and pull you and the helper into the rotating blade.
- **The cut-off piece must not be pressed against the rotating saw blade.** If there is not much space, e.g. when using longitudinal stops, the cut-off piece can wedge into the blade and be thrown out violently.
- **Always use a clamp or a suitable device to properly support round material such as rods or pipes.** Bars tend to roll away during cutting, causing the blade to "bite" and the workpiece to be pulled into the blade along with your hand.

- **Allow the blade to reach full speed before cutting into the workpiece.** This reduces the risk of the workpiece being thrown out.
- **If the workpiece becomes jammed or the blade jams, turn off the mitre crosscut saw. Wait until all moving parts have come to a standstill, unplug the appliance and/ or remove the battery. Then remove the jammed material.** If you continue cutting despite such a blockage, you may lose control or damage the mitre crosscut saw.
- **When the cut is complete, release the switch, hold the saw head down and wait for the blade to stop before removing the cut piece.** It is very dangerous to reach towards the emerging sheet with your hand.
- **Hold the handle firmly if you make an incomplete saw cut or if you release the switch before the saw head has reached its lower position.** The braking effect of the saw can cause the saw head to be pulled down abruptly and thus lead to a risk of injury.
- **Keep your work area clean!** Material mixtures can be particularly dangerous. Light metal dust can burn or explode.
- **Do not use blunt, cracked, warped or damaged saw blades. Saw blades with blunt or misaligned teeth may cause excessive friction as the saw cut is too narrow, and this can cause a saw blade jam and kickback.**
- **Do not use any saw blades made of high-alloy high-speed steel (HSS steel).** These saw blades can break easily.
- **Always use saw blades of the correct size and with a suitable mounting hole (e.g. square or round).** Blades that do not match the mounting hardware of the saw will run eccentrically, causing loss of control.
- **Never remove cutting residue, wood chips, etc. from the cutting area while the power tool is running.** Always place the tool arm in the idling position and switch the power tool off.
- **After finishing work, do not touch the saw blade until it has cooled down.** The saw blade becomes very hot during use.

Supplementary notes

- Use only saw blades with diameters corresponding to the inscriptions on the saw.
- When sawing wood or other materials that can create dusts that are hazardous to health, always connect a suitable, certified vacuum extractor device.
- Wear a dust mask when sawing wood.
- Only use recommended saw blades.
- Always wear ear muffs.
- Do not allow the teeth of the saw blade to overheat.
- When sawing plastic, avoid melting the plastic.
- Always use the correct saw blade for the material being worked.
- Tools may only be used by trained and experienced operators who know how to handle them.
- Do not exceed the maximum speed indicated on the tool. If specified, the speed range must be complied with.
- Saw blades that are cracked must be taken out of service (repair is not permitted).
- Tools with visible cracks must be discarded.
- Tools must be cleaned regularly.
- Tool parts made of light metal alloys that are contaminated with residues, e.g. resin, may only be cleaned with solvent that do not impair the mechanical properties of these materials.
- Use only saw blades specified by the manufacturer which comply with EN 847-1 (intended for cutting wood or similar materials).
- Use only saw blades marked with a speed equal to or higher than the speed indicated on the power tool.
- Tools and tool bodies must be clamped so that they cannot come loose during operation.
- When mounting the tools, you must ensure that the clamping is carried out on the tool hub or the clamping surface of the tool and that the cutting edges do not come

into contact with each other or with the clamping elements.
- Mounting screws and nuts must be tightened using suitable spanners etc. and to the torque specified by the manufacturer (9-12 Nm).
- Extending the spanner or using hammer blows to tighten bolts is not permitted.
- All dirt, grease, oil or water must removed from the clamping surfaces.
- Clamping screws must be tightened according to the manufacturer's instructions.
- To adjust the bore diameter of saw blades to the spindle diameter of the machine, use only firmly inserted rings, e.g. rings that are pressed in or affixed by adhesive bonding. The use of loose rings is not permitted.
- The maintenance of tools is not permitted. Danger due to imbalance!
- Wear personal protective equipment, especially protective gloves.
- Make sure that you have secure footing.
- Always wear closely fitting clothing.
- After you have fitted the tool, re-attach all of machine's safety devices, if any, correctly.
- Have an expert carry out a test run.

Special safety instructions for battery-operated tools

a) **Ensure that the tool is switched off before inserting the battery.** Inserting a battery into a tool that is switched on may result in accidents.

b) **Recharge the batteries indoors only because the battery charger is designed for indoor use only.** Risk of electric shock.

c) **To reduce the electric shock hazard, unplug the battery charger from the mains before cleaning the charger.**

d) **Do not subject the battery to strong sunlight over long periods and do not leave it on a heater.** Heat damages the battery and this is risk of explosion.

e) **Allow a hot battery to cool before charging.**

f) **Do not open up the battery and avoid mechanical damage to the battery. Risk of short circuit and fumes may be emitted that irritate the respiratory tract.** Ensure fresh air and seek medical assistance in the event of discomfort.

g) **Do not use non-rechargeable battery.** This could damage the appliance.

h) **The recommended ambient temperature range for the charging system during charging is from 4°C to 40 °C.**

i) **The recommended ambient temperature range for tool and battery storage is from 0°C to 50 °C.**

j) **The recommended ambient temperature range for tool and battery use is from -5°C to 50 °C.**

k) **Remove the battery from the device before storage.**

l) **Electrolyte leaking from the cells can cause damage to the skin, clothes or any other items exposed to it. If the electrolyte contacts the skin or clothes, wash thoroughly with clean water. If the electrolyte enters into the eyes, do not rub the eyes but flush them immediately with copious amounts of clean water such as tap water, and immediately consult a doctor.**

m) **Do not disassemble or modify the battery, which can cause short-circuiting between cells or between the cell and its wiring, and disables the battery's safety protection system. These can lead to electrolyte leakage, overheating or a cell or battery, bursting and fire.**

n) **Avoid casual or inadvertent shorting of a battery with metallic objects such as: wire, tools, neckless or hairpins, which can cause short-circuiting, which cause excess current flow, electrolyte leakage, heating of cells or batteries, bursting and fire.**

o) **Keep battery away from a fire or heat. The insulation materials will melt and the gas release vent and protection system will be damaged, causing electrolyte leakage, bursting and possibly fire.**

p) **Not allow the battery to contact with water or gets wet, it may short-circuit, overheat,**

rust or lose its functions.

q) Do not expose the battery to mechanical shock, for example, by dropping, throwing or crushing, causing electrolyte leakage, cell and battery heating, bursting and fire.

r) Avoid the battery to directly connect to electric source such as a car lighter socket, or car battery, which may cause excess current to flow at high voltage and can cause electrolyte leakage, overheating of a cell or battery, bursting and fire.

Safety instructions for charger

- This charger can be used by children aged from 8 years and above and persons with reduced physical, sensory or mental capabilities or lack of experience and knowledge if they have been given supervision or instruction concerning use of the charger in the safe way and understand the hazards involved. Children shall not play with the charger. Cleaning and user maintenance of the charger shall not be made by children without adult supervision.
- If the supply cord is damaged, it must be replaced by the manufacturer, its service agent or similarly qualified persons in order to avoid a hazard.
- Only use the charger 168161.01 / 168160.01 to charge the battery pack 168159.01.
- To charge the battery, use only the charger supplied.
- Never charge non-rechargeable batteries.
- During charging the batteries must be placed in a well-ventilated area.

Residual Risks

Even if properly operating and handling this electric tool, some residual risks will remain. Due to its construction and build, this electric tool may present the following hazards,

a) Health hazard due to electrical power with the use of improper electrical connection cables;

b) Do not load the saw unnecessarily: excessive pressure when sawing will quickly damage the saw blade, which results in reduced output of the machine in the processing and in cut precision;

c) Cuts; hands may never enter the processing zone when the machine is in operation;

d) Warning of electrical voltage. Electric shock from insufficient insulation;

e) Ear damage if working without wearing ear protection;

f) Hot surface. The insertion tool might still be hot after the application. Do not touch it or wear protective gloves;

g) Toxic Dust! Wear eye protection and a dust mask.

Warning!

During operating, the product generates an electromagnetic field which, under certain circumstances, may impair the functionality of active or passive medical implants. To reduce the risk of serious or lethal injuries, we recommend that persons with medical implants consult their doctor and the manufacturer of their medical implant before operating the electric tool.

4. Before use

Unpacking

1. Unpack all parts and lay them on a flat stable surface.
2. Make sure the delivery contents are complete and free of damage. If you find that parts are missing or show damage, do not use the product but contact your dealer or the service center. Do not use the product unless missing parts have been delivered in addition or defective parts have been replaced. Using an incomplete or damaged product represents a hazard to people and property.
3. Ensure that you have all the accessories needed for assembly and operation.

Charging the battery pack (Fig. D)

Note

- ▶ The battery can be damaged in case of improper charging.
- ▶ Remove the charger's mains plug before inserting or removing the battery.

The battery is partially charged upon delivery to avoid damage to the battery caused by a deep discharge. Prior to initial start-up and when the battery is low, the battery should be charged. To do so, please proceed as follows:

1. Slide the battery pack (30) onto the charger (32) upside down till it locks in place.
2. Insert the mains plug of the charger (32) into a properly fused mains socket. The RED charge control LED (35) is illuminated; and charging requires approx. 60min.
3. Wait until the RED charge control LED (35) goes out and GREEN charge control LED (36) is illuminated, the battery is fully charged.
4. Hold onto the mains plug while pulling the power cable of the charger out of the mains socket. The battery pack (30) and the charger (32) may have become warm during charging, allow the battery cool down to room temperature.
5. Take the battery pack (30) out of the charger (32) by pressing and holding the battery release button (31) and pulling the battery pack (30) of the charger (32).

Removing /Inserting the battery

1. To remove the battery pack (30) from the tool, press the battery release button (31) on the battery pack (30) and pull the battery out.
2. To insert the battery pack (30), place it on a guide track and push it back into the tool. It will audibly snap in.

Checking the battery charging level

- ▶ The battery comes with an integrated battery level indication.
- ▶ The battery status is displayed as follows by the three LEDs of the battery level indication LED (33).

LED color	Meaning
Green-Orange-Red	Maximum charge/ power
Orange-Red	Medium charge / power
Red	Weak charge – Recharge the battery

Press on the battery charge level button (34) on the battery pack (30). You can read the battery status from the battery level indication LED (33).

Setting up the appliance

- ▶ Always provide a stable set-up location for the appliance. Fix the appliance using suitable bolts (not included in delivery) to a flat, stable base. Use the drill holes (19) for this purpose.

NOTE: in exceptional cased, you can position the baseplate on a solid support for this purpose.

▶ Pull out the transport restraint (25) and ensure the pin is out of the hole to make the Mitre saw motor unit (3) upwards.

Checking the blade guard

WARNING! RISK OF INJURY!
Always switch the appliance off and remove the battery before carrying out any work on the appliance.

- Make sure that all moving parts of the blade guard (14) move freely without jamming. All devices that cover the saw blade must work properly.
- First, press down the handle (2). Allow the blade guard (14) to slide completely upwards.
- When you release the handle (2), the blade guard (14) must move freely back to its starting position.

WARNING!
When the handle (2) is released, the saw also springs back to its starting position. Make sure that neither your hands or other parts of your body are within the swivel range of the saw.

Fitting/changing the saw blade

WARNING!

▶ Always remove the battery pack (30) before changing the saw blade (16)!

▶ The arrow on the saw blade (16) must correspond to the arrow showing the direction of rotation (running direction shown on the appliance).

▶ Wear the gloves when changing the saw blade.

- Press the handle (2) downwards and slide the blade guard (14) upwards. Hold the blade guard (14) firmly with one hand. Make sure that the mounting screw (20) is accessible.
- Press the spindle lock (4) all the way down with the same hand and hold it in this position. If necessary, rotate the saw blade (16) with the other hand until this is possible.
- Use the supplied hex key (37) to undo the mounting screw (20) clockwise.
- Remove the clamping flange (external) (21) and the saw blade (16).
- Insert the new saw blade.
- Proceed in reverse order in order to reassemble the appliance to a usable condition.
- Check whether all the fastening elements are correctly fitted.

NOTE

▶ Ensure that the saw blade (16) can be rotated freely.

▶ Switch the appliance on for around 60 seconds to check that there are no unusual vibrations. If this is not the case, you should check that the saw blade (16) is fitted correctly.

Fitting the workpiece rest

- Loosen the respective screw (8) for the workpiece rest with a standard Phillips screwdriver (not supplied).
- Push the workpiece rest (7) as far as possible into the corresponding drill holes (18).
- Retighten the screw (8) for the workpiece rest. Make sure that the workpiece rest (7) remains horizontal.
- Proceed in the same way on the other side.

Fitting the tensioning clamps

- Loosen the respective clamping screw (26) and insert the shaft of the tensioning clamp (17) into the hole. Insert the shaft of the tensioning clamp (17) only so far into the hole so that the adjustable fence (12) can move freely.
- Retighten the clamping screw (26).
- Proceed in the same way on the other side.

Clamping the workpiece

- Place the workpiece under the respective tensioning clamp (17).
- Press the workpiece against the fence.
- First undo the setting screw for the tensioning clamp (17a) and adjust it to fit the workpiece. Then retighten the setting screw for the tensioning clamp (17a).
- Afterwards, tighten the threaded rod (27) by turning it clockwise.
- To release the workpiece, turn the threaded rod (27) anticlockwise.

NOTE

▶ Long and heavy workpieces must be underlaid or supported at the free end to ensure stability.

Fitting the dust collection bag

NOTE

▶ There is a risk of fire when working with electrical appliances that have a dust collection bag or can be connected to the vacuum cleaner via a dust extraction device! Under unfavourable conditions, wood dust in the dust collection bag may ignite spontaneously. This can happen, for example, due to flying sparks when grinding metal or metal residues in wood. There is an increased risk if the wood dust is mixed with other chemical substances and heat is generated by prolonged sanding. Therefore, do not allow the workpiece to overheat and always empty the dust collection bag or the dust bag of the vacuum cleaner before taking a break from work.

▶ Check that the dust collection bag is fitted correctly.

▶ Observe the applicable regulations in your country regarding the materials to be worked.

- Press together the two fastening clips (24a) on the opening of the dust collection bag (24) to widen the opening.
- Push the dust collection bag (24) onto the dust extraction connection (23) and release the fastening clips (24a). Make sure that the zip on the dust collection bag (24) is facing downwards.

5. Operation

WARNING!

▶ **Wear your personal protective equipment when working with the Mitre Saw.**

▶ **Always switch the appliance off and remove the battery before carrying out any work on the appliance.**

Setting the table

- Undo the locking screw for the table (6).
- Turn the saw at the carrying handle (22) to the desired position. You can determine the set angle using the mitre scale (11) and the display arrow (10) on the table.
- Retighten the locking screw for the table (6).

Making cuts without a mitre angle

- If necessary, adjust the table (9) as described in the section "Setting the table".
- Use the supplied hex key (37) to turn the locking nut (13) to set the adjustable fence (12). Slide the adjustable fence (12) inwards as far as possible. Retighten the locking nut (13).
- Place the workpiece to be machined up against the adjustable fence (12). Fasten it as described in the section "Clamping the workpiece".
- Push the safety lock-off (15) and Press the On/Off switch (1) and keep it pressed in. The saw starts up. Then press the handle (2) down carefully lower the saw onto the workpiece. Saw by applying moderate pressure.
- After completing the cut, release the On/Off switch (1). Allow the saw to stop turning before moving it back to the starting position.

Carrying out mitre/bevel cuts

- If necessary for mitre cut, adjust the table (9) as described in the section "Setting the table", carry out the cut.
- Set the desired saw bevel inclination from

0–45°. To do this, undo the locking screw (5) for the bevel angle and tilt the saw to the desired position. Retighten the locking screw (5). You can also check the set inclination angle using the bevel scale (28) and the bevel indicator (29).

- Use the supplied hex key (37) to turn the locking nut (13) to set the adjustable fence (12). The distance to the saw blade (16) must not exceed 8 mm. Check the setting by lowering the saw. If necessary, adapt the tensioning clamp (17) to the adjustable fence (12). Retighten the locking nut (13).
- Place the workpiece to be machined up against the adjustable fence (12). Fasten it as described in the section "Clamping the workpiece".
- Push the safety lock-off (15) and Press the On/Off switch (1)and keep it pressed in. The saw starts up. Then press the handle (2) down carefully lower the saw onto the workpiece. Saw by applying moderate pressure.
- After completing the cut, release the On/Off switch (1). Allow the saw to stop turning before moving it back to the starting position.

6. Clean and maintenance

WARNING! Risk of injury. Always switch the appliance off and remove the battery pack before carrying out any work on the appliance.

- Repair and servicing work not described in this manual should always be carried by our service center. Use only original parts.
- The appliance must always be kept clean, dry and free from oil or grease.
- Use a soft, a slightly moist cloth to clean the housing.
- Always clean the appliance after completion of work.
- Never permit any liquids to enter inside the appliance. Never use petrol, solvents or cleansers which can damage the plastic.
- Remove the dust and chips from the chip ejector after each work, if the chip ejector is blocked, clean it with suitable means (e.g. compressed air).
- If the battery is to be stored for an extended period, the charge level should be checked regularly. The optimum charge level is between 50% and 80%. The optimum storage environment is cool and dry.

7. Storage and Transportation

WARNING! Risk of injury. Always switch the appliance off and remove the battery pack before storage and transportation.

Storage

1. Switch the appliance off and remove the battery pack.
2. Clean the appliance as described.
3. Store the appliance and its accessories in a dark, dry, frost-free, well-ventilated place.
4. Always store the appliance in a place that is inaccessible to children.
5. During a longer storage period, check the state of charge of the battery and recharge if necessary roughly every 3 months.
6. Use the original package to store in order to protect the appliance from external influences.
7. Regularly check the charge level of the battery pack, if it is to be stored for an extended period. Optimum storage conditions are cool and dry.

Transportation

NOTE

▶ Only transport the appliance with the transport restraint (25) in place and use the carrying handle (22).

Removing / inserting transport restraint

- to remove the transport restraint (25), apply a little pressure to the handle (2) and pull out the transport restraint (25) as far as it will go. The motor unit (3) can now be moved upwards.

- To insert the transport restraint, press down the handle, then push the transport restraint (25) into the appliance. The motor unit (3) is now fixed in place.

1. Switch the appliance off and remove the battery pack.
2. Protect the appliance from any heavy impact or strong vibrations which may occur during transportation in vehicles.
3. Secure the appliance to prevent it from slipping or falling over.

8. Spare parts /accessories

Accessori disponibili

WARNING!

Only use accessories and additional equipment specified in the operating manual. Using insertion tools or accessories other than those specific in the operating manual may cause a risk of injury. Only get the accessories from the Service Centre.

Spare charger & battery pack for 20V platform		
Charging time	Battery Pack 168158.01 2Ah	Battery Pack 168159.01 4Ah
Charger 168160.01	60min	120min
Charger 168161.01	35min	60min
All 20V team shares the compatible charger and battery pack of 20V platform.		

9. Troubleshooting

WARNING!

Only perform the steps described within these instructions. All further inspection, maintenance and repair work must be performed by an authorized service center or a similarly qualified specialist if you cannot solve the problem yourself. Suspected malfunctions are often due to causes that the users can fix themselves. Therefore check the product using this section. In most cases the problem can be solved quickly.

Problem	Possible cause	Corrective action
Product won't start	Battery pack discharged	Recharge the battery
	Battery pack not inserted	Insert the battery pack
	Trigger cannot be pressed properly or defective	Send to the service center for repair
Different charging time	The battery pack is only partly charged	Re-charge the battery pack
	The charger broke	Check the charger, if the charger is damaged, contact Service Centre.
	Battery pack is very cold or hot	Allow the battery pack to return the normal ambient temperature, then recharge
The saw does not start	Mains plug is not connected. Main circuit breaker is tripped	Check the socket, mains cable, mains plug, repairs to be carried out by qualified electrician if necessary, check main circuit breaker.
	ON/OFF switch may be defective	Repair by Service Centre
	Motor faulty	
The saw does not cut	Not connected to the power supply	Connect to the power supply
	Saw blade is worn or damaged	Replace with a new blade
Unsatisfactory result	Dull /damaged saw blade	Replace with a new blade
	Cutting angle is not correct	Adjust the bevel and / or mitre cutting angle
	Saw blade is not suitable for the materials	Use the proper saw blade
	Overheat saw blade	Cool down before using again
Excessive noise / vibration	Dull /damaged saw blade	Replace with a new blade
	Loosen bolts / nuts	Tighten them

NOTE: If your product does not operate correctly after these checks, please contact the Service Center.

10. Disposal

To help the environment, please dispose of the product properly when it has reached the end of its useful life and not in the household waste. Information on collection points and their opening hours can be obtained from your local authority

Environmental damage through incorrect disposal of the batteries / rechargeable batteries.
Remove the battery pack from the product before disposal. Batteries /rechargeable batteries may not be disposed of with the usual domestic waste. They may contain toxic heavy metals and are subject to hazardous waste treatment rules and regulations. Please dispose of batteries according to the relevant local requirements

11. Service

WARNING!

Have your product repaired at the service center or an electrician, using only original manufacturer parts. Always have a plug or power cord of the charger replaced by the product manufacturer or its service center.

SPINSERVICE S.r.l
call center for Italy 800 595 595
call center for Slovenia 080 19 50
www.eurospin.it.

12. Declaration of Conformity

SPINSERVICE S.r.l.,
Via Campalto 3/d, 37036 San Martino B.A. VR, Italy ,

Herewith we declare that the product
20 V Mitre Saw
Model number: 166892.01

Is in conformity with the following European Directives
2006/42/EC
2014/30/EU
2014/35/EU
2011/65/EU & (EU) 2015/863

And the harmonized standards
EN 62841-1 :2015
EN 62841-3-9 : 2015+A11 :2017
EN IEC 55014-1:2021
EN IEC 55014-2: 2021
EN 55014-1:2017+A11:2020
EN 55014-2:2015
EN IEC 61000-3-2:2019
EN 61000-3-3:2013+A1:2019
EN 60335-1:2012+A11:2014+A13:2017+A1: 2019+A14:2019+A2:2019
EN 60335-2-29: 2004+A2:2010+A11:2018
EN 62233:2008

Manufacturer and name of the authorised representative of the technical documentation
Manage Director:Mr. Bruno Palese

Signature
Place and date: Verona 12.10.2021
SPINSERVICE S.r.l.,
Via Campalto 3/d, 37036 San Martino B.A. VR, Italy ,

Made in China
Read and keep for future reference

Vsebina

1. Razlaga simbolov 42

2. Uvod 42
   Predvidena uporaba 42
   Obseg dostave 43
   Opis 43
   Tehnični podatki 43

3. Varnostna opozorila 44
   Splošna varnostna opozorila za električno orodje 44
   Varnostna navodila za kotno žago 46
   Dodatna varnostna navodila za kotno žago 48
   Dodatne opombe 49
   Dodatna tveganja 51

4. Pred uporabo 52
   Razpakiranje 52
   Polnjenje baterijske enote 52
   Odstranitev/namestitev baterije 52
   Preverjanje nivoja napolnjenosti baterije 52
   Namestitev naprave 52
   Pregled ščita rezila 53
   Namestitev / menjava rezila žage 53
   Namestitev naslonjala za obdelovanec 53
   Namestitev napenjalnih primežev 53
   Pritrditev obdelovanca 53
   Namestitev zbirne vreče za prah 54

5. Uporaba 54
   Namestitev mize 54
   Izvedba rezov brez kota 54
   Izvedba kotnih / poševnih rezov 54

6. Čiščenje in vzdrževanje 55

7. Shranjevanje in transport 55

8. Nadomestni deli / Pripomočki 56

9. Reševanje težav 56

10. Odlaganje 58

11. Servis 58

12. Izjava o skladnosti 58

1. Razlaga simbolov

Opozorilni znak z informacijami o preprečitvi materialne škode in osebnih poškodb.

Pozorno preberite navodila za uporabo.

Pred uporabo izdelka preberite in razumite celotna navodila. Upoštevajte vsa opozorila in varnostna navodila.

Roke hranite daleč!

Električne opreme ni dovoljeno odlagati skupaj z navadnimi gospodinjskimi odpadki.

max. 50°C

Akumulatorsko baterijo zaščitite pred sončno svetlobo in vročino (max.50°C).

Akumulatorsko baterijo zaščitite pred vodo in vlago.

Akumulatorsko baterijo zaščitite pred ognjem.

Polnilec uporabljajte izključno v notranjih prostorih.

T3.15 A

Miniaturna varovalka

Zaščitni razred II (dvojna izolacija)

OPOZORILO! Uporaba opreme za osebno zaščito

Nosite zaščito za sluh.

Nosite zaščitna očala.

Nosite masko!

Nosite zaščitne rokavice

Nosite zaščitno obleko

Nosite zaščito za glavo

2. Uvod

Navodila za uporabo so sestavni del izdelka in vsebujejo pomembne informacije glede varnosti, uporabe in odlaganja. Obvezno preberite navodila pred sestavo, uporabo in vzdrževanjem izdelka. Izdelek uporabljajte izključno, kot je opisano in za navedene vrste dela. Priročnik skrbno shranite in če izdelek predate tretjim osebam, mu priložite tudi priročnik.

Brezkrtačna kotna žaga 166892.01 z brezkrtačnim motorjem je posebej trpežna in zmogljiva z nizko stopnjo obrabe.

Predvidena uporaba

Naprava je namenjena žaganju lesa in podobnih materialov ter plastike za ravni rez po dolžini ali počez. Naprava je namenjena izključno zasebni uporabi v notranjih, suhih prostorih. Upoštevajte navodila na posamični vrsti rezila žage. Vsakršna drugačna uporaba ali spreminjanje naprave se smatra za neustrezno

in predstavlja znatno tveganje nesreč.
Naprave ni dovoljeno uporabljati v komercialne ali industrijske namene.

Obseg dostave

Previdno odstranite izdelek iz embalaže in preverite njegovo celovitost:

- 1 baterijska kotna žaga
- 1 polnilec baterije
- 1 baterijska enota 4,0 Ah
- 1 rezilo Ø210 × 2.0 x Ø30 mm 48Z (tovarniško nameščeno)
- 2 napenjalna primeža
- 2 Počitek obdelovanca
- 1 zbirna vreča za prah
- 1 šestrobni ključ
- 1 uporabniški priročnik

Opis (slike A-C)

1. Stikalo za vklop/izklop
2. Ročaj
3. Motorna enota
4. Zaklep vretena
5. Zaklepni vijak za poševni kot
6. Zaklepni vijak za mizo
7. Naslonjalo za obdelovanec
8. Vijak za naslonjalo obdelovanca
9. Miza
10. Puščica na mizi
11. Kotna skala
12. Nastavljiva ograda
13. Zaklepna matica
14. Ščit rezila
15. Varnostni zaklepni gumb
16. Rezilo žage
17. Tesnilni primež

17a Nastavitveni vijak za tesnilni primež

18. Luknje za naslonjalo obdelovanca
19. Luknje
20. Namestitveni vijak
21. Prižemna prirobnica (zunanja)
22. Ročaj
23. Priključek za odsesavanje prahu
24. Zbirna vreča za prah

24a. Zaponke

25. Zadrževalni element za transport
26. Spojni vijak
27. Navojni drog
28. Skala poševnika
29. Kazalec poševnika
30. Baterijska enota
31. Gumb za sprostitev baterije
32. Polnilec baterije
33. Kazalec nivoja napolnjenosti baterije (LED)
34. Gumb nivoja napolnjenosti baterije
35. RDEČA kontrolna LED polnjenja
36. ZELENA kontrolna LED polnjenja
37. Šestrobni ključ

Tehnični podatki

Kotna žaga 20V 166892.01	
Teoretična napetost	20 V d.c.
Teoretična hitrost brez obremenitve:	4500 /min
Največja rezalna širina / globina pri	kotu 0° x poševniku 0°:120 x 60 mm kotu 45° x poševniku 0°: 80 x 60 mm kotu 0° x poševniku 45° (levo): 120 x 35 mm kotu 45° x poševniku 45° (levo): 80 x 35 mm
Vrtljivi razpon mize (kot)	-45° / +45°
Poševni rez	0-45° levo
Rezilo žage:	Ø210 x 2.0 x Ø30 mm 48 zob Širina zob: max. 2mm
Teža (brez polnilca)	3,3 kg
Baterijska enota	**168159.01**
Vrsta	Li-ion
Teoretična napetost	20V d.c.
Zmogljivost	4,0Ah (80Wh)
Polnilec baterije	**168161.01**
Vhodna napetost	230-240V~., 50 Hz
Porabljena moč	120 W
Izhodna napetost	21,5 V d.c.
Tok polnjenja	4,5 A
Čas polnjenja	Pribl. 60 min
Razred zaščite	II
Vrednost oddanega hrupa	

Izmerjene vrednosti za hrup so določene v skladu z EN 62841-3-9	
Nivo zvočnega tlaka (L_{PA})	91,7 dB(A)
K negotovosti (K_{PA})	3 dB
Nivo zvočne moči (L_{WA})	104,7 dB(A)
K negotovosti (K_{WA})	3 dB

- Navedena skupna vrednost oddanega hrupa je bila izmerjena s standardno testno metodo in se lahko uporablja za primerjavo orodja z drugimi.
- Navedena skupna vrednost oddanega hrupa se lahko uporablja tudi v preliminarnem ugotavljanju izpostavljenosti.

OPOZORILA

- Emisije hrupa med dejansko uporabo električnega orodja se lahko razlikujejo od navedenih vrednosti, odvisno od načina uporabe orodja, posebej vrste obdelovanca; in
- Določiti je potrebno varnostne ukrepe za zaščito uporabnika na podlagi ocene izpostavljenosti pri dejanskih pogojih uporabe (upoštevajoč vse faze delovnega cikla, vključno s časom, ko je orodje izklopljeno in ko deluje brez bremena, kakor tudi zagonski čas).

3. Varnostna opozorila

Splošna varnostna opozorila za električno orodje

OPOZORILA

Preberite varnostna opozorila, navodila, ilustracije in specifikacije, priložene električnemu orodju. *Neupoštevanje navodil v nadaljevanju lahko privede do električnega udara, požara in/ali resnih poškodb.*
Shranite vsa opozorila in navodila za poznejše posvetovanje.
Izraz "električno orodje" v opozorilih se nanaša na električno orodje, ki se napaja preko omrežja (žično) ali preko baterije (brezžično).

1) Varnost delovnega okolja

a) **Delovno okolje naj bo čisto in dobro osvetljeno.** *Neurejeno ali temno okolje poveča možnosti nesreč.*

b) **Električnega orodja ne uporabljajte v eksplozivnih okoljih, kot so okolja, kjer so prisotne vnetljive tekočine, plini ali prah.** *Električna orodja proizvajajo iskre, ki lahko vnamejo prah ali hlape.*

c) **Otroci in drugi ljudje naj se ne zadržujejo na območju, kjer se uporablja električno orodje.** *Raztresenost lahko privede do izgube nadzora.*

2) Električna varnost

a) **Vtiči električnega orodja se morajo skladati z električno vtičnico. Vtiča nikoli na noben način ne spreminjajte.** *Z ozemljenim orodjem ne uporabljajte adapterjev. Nespremenjeni vtiči in skladne vtičnice zmanjšajo nevarnost električnega udara.*

b) **Izogibajte se telesnemu stiku z ozemljenimi površinami, kot so cevi, radiatorji, nape in hladilniki.** *Če je vaše telo ozemljeno, je nevarnost električnega udara večja.*

c) **Električnega orodja ne izpostavljajte dežju ali mokrim pogojem.** *Vstop vode v električno orodje poveča nevarnost električnega udara.*

d) **S kablom lepo ravnajte. Orodja ne prenašajte tako, da bi držali za kabel, kabla ne vlecite in ga ne uporabljajte za izključitev orodja iz električnega omrežja. Kabel naj ne pride v stik z vročino, oljem, ostrimi robovi ali gibajočimi se deli.** *Poškodovani ali zviti kabli povečajo nevarnost električnega udara.*

e) **Pri uporabi električnega orodja na odprtem uporabljajte podaljšek, ki je primeren za uporabo na odprtem.** *Uporaba podaljška, ki je primeren za uporabo na odprtem, zmanjša nevarnost električnega udara.*

f) **Če je uporaba električnega orodja na vlažnem mestu neizogibna, uporabljajte**

napravo z diferenčnim tokom (RCD). *Uporaba RCD zmanjša tveganje električnega udara.*

3) Osebna varnost

a) **Ostanite oprezni, bodite pozorni na to, kar delate, in uporabljajte zdravo pamet pri upravljanju z električnim orodjem. Električnega orodja ne uporabljajte, ko ste utrujeni ali pod vplivom drog, alkohola ali zdravil.** *Trenutek nepazljivosti pri uporabi električnega orodja lahko privede do resnih osebnih poškodb.*

b) **Nosite opremo za osebno zaščito. Vedno nosite očesno zaščito.** *Zaščitna oprema, kot so protiprašne maske, nedrseča varnostna obutev, trda glavno pokrivalo ali zaščita za sluh, če se uporablja v ustreznih okoliščinah, zmanjša nevarnost osebnih poškodb.*

c) **Preprečite nenačrtovani vklop. Poskrbite, da je stikalo na izklopljenem (off) položaju, preden orodje priključite v električni vir in/ali baterijo ter preden ga dvignete in prenašate.** *Prenašanje električnega orodja s prstom na vklopnem stikalu ali priključitev električnega orodja v omrežje z vklopljenim stikalom poveča nevarnost nesreč.*

d) **Preden vklopite električno orodje, odstranite ključ za naravnavo ali izvijač.** *Klešče ali ključ za naravnavo, ki so priključeni na rotacijsko komponento električnega orodja, lahko privedejo do osebnih poškodb.*

e) **Ne prenapenjajte se. Vedno ohranite stabilen položaj in ravnovesje.** *To omogoča boljši nadzor nad električnim orodjem v nepričakovanih okoliščinah.*

f) **Nosite ustrezna oblačila. Ne nosite ohlapnih oblačil ali nakita. Lase in oblačila hranite daleč od gibajočih se delov.** *Ohlapna oblačila, nakit ali dolgi lasje se lahko zataknejo v gibajoče se dele.*

g) **Če naprava vključuje sredstvo za sesanje in zbiranje prahu, poskrbite, da je to sredstvo nameščeno in se pravilno uporablja.** *Uporaba zbirnih pripomočkov za prah lahko zmanjša nevarnosti, vezane na prah.*

h) **Ne dovolite, da bi zaradi poznavanja orodja, ki ste si ga pridobili zaradi pogoste uporabe, postali neprevidni in prezrli varnostne principe.** *Malomarnost lahko v trenutku privede do resnih osebnih poškodb.*

4) Uporaba in vzdrževanje električnega orodja

a) **Električnega orodja ne preobremenjujte. Uporabljajte ustrezno električno orodje za delo, ki ga želite izvajati.** *Ustrezno električno orodje bo delo opravilo bolje in varneje ob delovni zmogljivosti, za katero je bilo izdelano.*

b) **Električnega orodja ne uporabljajte, če ga ni mogoče vklopiti in izklopiti preko stikala.** *Električno orodje, ki ga ni mogoče nadzorovati preko vklopnega stikala, je nevarno in ga je potrebno popraviti.*

c) **Izključite vtič iz električnega vira in/ali odstranite baterijsko enoto z naprave, če je odstranljiva, pred naravnavo električnega orodja, pred menjavo nastavkov in pred shranjevanjem.** *Takšni preventivni posegi zmanjšajo nevarnost nenačrtovanega vklopa električnega orodja.*

d) **Električno orodje hranite izven dosega otrok in ne dovolite, da z njim upravljajo osebe, ki se na tovrstna orodja ne spoznajo oziroma niso prebrale navodil za uporabo.** *Električno orodje je nevarno v rokah neizkušenih oseb.*

e) **Električno orodje in nastavke redno vzdržujte. Preverite morebitno neporavnanost ali ukrivljenost gibajočih se delov, poškodovanost komponent in druge pogoje, ki bi lahko vplivali na delovanje električnega orodja. Če je orodje poškodovano, ga pred ponovno uporabo nesite v popravilo.** *Številne nesreče so rezultat slabega vzdrževanja električnega orodja.*

f) **Rezalno orodje naj bo nabrušeno in čisto.** *Pri ustrezno vzdrževanih rezalnih orodjih z ostrimi robovi je nevarnost zagozditve manjša in orodje je lažje nadzorovati.*

g) **Električno orodje, pripomočke in nastavke**

itd., uporabljajte v skladu s pričujočimi navodili, upoštevajoč delovne pogoje in delo, ki ga želite izvesti. *Uporaba električnega orodja za dela, za katera ni predvideno, lahko privede do nevarnih situacij.*

h) **Ročaje in druge predele za držanje ohranite suhe, čiste in proste olja in maščobe.** *Drseči ročaji in predeli za držanje ne omogočajo varnega prijema in nadzora orodja v nepričakovanih situacijah.*

5) Uporaba in vzdrževanje baterije orodja

a) **Polnite izključno s polnilcem, ki ga določi proizvajalec.** *Polnilec, ki je primeren za eno vrsto baterijske enote, lahko privede do tveganja požara, če se uporablja z drugo baterijsko enoto.*

b) **Električno orodje uporabljajte izključno z baterijskimi enotami, ki so posebej namenjene temu orodju.** *Uporaba drugačnih baterijskih enot lahko privede do poškodb in požara.*

c) **Ko baterijske enote ne uporabljate, jo hranite daleč od kovinskih predmetov, kot so sponke za papir, kovanci, ključi, žeblji, vijaki ali drugi mali kovinski predmeti, ki bi lahko privedli do povezave med terminaloma.** *Kratek stik terminalov lahko povzroči opekline ali požar.*

d) **V pogojih zlorabe lahko tekočina uhaja iz baterije; izognite se stiku. Če po nesreči pride do stika, izplaknite z vodo. Če pride tekočina v stik z očmi, poiščite zdravniško pomoč.** *Tekočina, ki uhaja iz baterije, lahko povzroči vnetje ali opekline.*

e) **Ne uporabljajte poškodovane ali spremenjene baterijske enote.** *Poškodovane ali spremenjene baterije se lahko nenavadno obnašajo in povzročijo požar, eksplozijo ali tveganje poškodb.*

f) **Baterijske enote in orodja ne izpostavljajte ognju ali ekstremnim temperaturam.** *Izpostavitev ognju ali temperaturam nad 130°C lahko privede do eksplozije.*

g) **Upoštevajte vsa navodila za polnjenje in baterijske enote oziroma orodja ne polnite izven temperaturnega obsega, ki je naveden v pričujočih navodilih.** *Nepravilno polnjenje ali polnjenje izven navedenega temperaturnega obsega lahko poškoduje baterijo in poveča tveganje požara.*

6) Servis

a) **Električno orodje naj servisira strokovno servisno osebje z uporabo izključno identičnih nadomestnih delov.** *To bo zagotovilo varnost električnega orodja.*

b) **Nikoli ne servisirajte poškodovane baterijske enote.** *Servis baterijske enote lahko izvede izključno proizvajalec ali pooblaščena servisna služba.*

Posebna varnostna navodila za kotno žago

a) **Kotne žage so namenjena žaganju lesa in sorodnih izdelkov, ni jih dovoljeno uporabljati z abrazivnimi rezalnimi diski za žaganje železnega materiala, kot so drogi, palice, vijaki itd.** Abrazivni prah lahko privede do zagozditve gibajočih se delov, kot je na primer spodnji ščit. Iskre, ki se ustvarijo pri žaganju teh materialov, ožgejo zarezni vstavek in druge plastične dele.

b) **Obdelovanec, če je le mogoče, pričvrstite s primežem. Če obdelovanec držite z roko, morate roko vedno držati vsaj 100 mm stran od rezila na obeh straneh. Žage ne uporabljajte za žaganje obdelovancev, ki so premajhni za varno pričvrstitev ali držanje z roko. Žage ne uporabljajte za žaganje obdelovancev, ki so premajhni za varno pričvrstitev ali držanje z roko.** Če držite roko preblizu rezila žage, obstaja visoko tveganje poškodb zaradi stika z rezilom.

c) **Obdelovanec mora biti nepremičen in pritrjen oziroma ga je potrebno držati ob ograda in mizo. Obdelovanca ne potiskajte v žago in nikoli ne žagajte prostostoječega obdelovanca.** Obdelovanec, ki ni pritrjen in se premika, lahko odskoči na visoki hitrosti in privede do osebnih poškodb.

d) **Potisnite žago skozi obdelovanec. Žage ne potegnite skozi obdelovanec. Za izvedbo reza dvignite glavo žage in jo pomaknite preko obdelovanca, ne da bi vrezali, zaženite motor, žago potisnite**

z glavo navzdol skozi obdelovanec. Če žago potegnete nazaj skozi obdelovanec, se rezilo žage lahko pomakne na vrh obdelovanca in odskoči z močno silo proti uporabniku.

e) **Nikoli ne postavljajte rok na linijo reza, ne na prednji ne na zadnji strani.** Držanje obdelovanca "križno", se pravi tako, da bi obdelovanec držali desno od žage z levo roko ali obratno, je zelo nevarno.

f) **Ne sezite z roko za ogrado na razdaljo manj kot 100 mm od rezila na obeh straneh, da bi odstranili ostanke lesa ali iz drugih razlogov, ko se rezilo premika.** Bližina vrtljivega rezila in vaše roke morda ne bo opazna in se lahko resno poškodujete.

g) **Preglejte obdelovanec pred žaganjem. Če je obdelovanec upognjen ali zvit, ga pritrdite z zunanjo krivo linijo proti ogradi. Vedno poskrbite, da vzdolž rezalne linije med obdelovancem, ogrado in mizo ni praznine.** Upognjeni ali zviti obdelovanci se lahko zasukajo ali zamaknejo in povzročijo zvin rezila med žaganjem. V obdelovancu ne sme biti žebljev in drugih tujkov.

h) **Ne uporabljajte žage, preden z mize pospravite vso orodje, ostanke lesa itd., razen obdelovanca.** Drobci ali majni kosi lesa ali drugih predmetov, ki pridejo v stik z vrtljivim rezilom, lahko odskočijo na visoki hitrosti.

i) **Žagajte samo en obdelovanec naenkrat.** Obdelovance, naložene enega na drugega, ni mogoče ustrezno pritrditi in lahko zvijejo rezilo ali odstopijo med žaganjem.

j) **Pred uporabo poskrbite, da je kotna žaga pritrjena oziroma da stoji na ravni, trdni delovni površini.** Ravna in trdna delovna površina zmanjša tveganje, da bi kotna žaga postala nestabilna.

k) **Načrtujte delo. Vedno, ko menjate nastavitev poševnika ali vreznega kota, poskrbite, da je ograda nameščena pravilno za oporo obdelovanca in da ne ovira rezila ali ščita.** Pri izklopljenem orodju in brez obdelovanca na mizi, rezilo žage premaknite tako, da simulirate rez in se na ta način prepričate, da ni ovir in nevarnosti, da bi prerezali ogrado.
Opomba Izraz "poševnik ali" se ne nanaša na žage brez nastavitve poševnika.

l) **Zagotovite zadostno oporo, kot so mizni podaljški, delovna stojala itd. za obdelovanec, ki je daljši ali širši od površine mize.** Obdelovanci, ki so daljši ali širši od mize kotne žage, se brez varne opore lahko prevrnejo. Če se odrezani del ali obdelovanec prevrneta, lahko dvigneta spodnji ščit ali ju vrtljivo rezilo odvrže.

m) **Ne uporabljajte drugih ljudi kot nadomestilo za mizni podaljšek ali dodatno oporo.** Nestabilna opora obdelovanca lahko privede do zvitja rezila oziroma obdelovanec se lahko premakne med žaganjem ter potegne vas in pomočnika v vrtljivo rezilo.

n) **Odžaganega dela ni dovoljeno zagozditi ali pritisniti ob vrtljivo rezilo.** Če je odrezan kos omejen, npr. pri uporabi omejevalnikov dolžine, se lahko zagozdi ob rezilo in sunkovito odskoči.

o) **Za pritrditev okroglih materialov, kot so palice ali cevi, vedno uporabljajte namenska sredstva za pritrditev tovrstnih oblik.** Palice se med žaganjem lahko odkotalijo, rezilo posledično "uščipne" in potegne obdelovanec in vašo roko v rezilo.

p) **Pred stikom z obdelovancem počakajte, da rezilo doseže najvišjo hitrost.** To zmanjša tveganje, da bi obdelovanec odskočil.

q) **Če se obdelovanec ali rezilo zagozdi, izklopite kotno žago. Počakajte, da se vsi gibajoči deli ustavijo, in izključite električni kabel iz električnega vira oziroma odstranite baterijsko enoto. Nato osvobodite zagozdeni material.** Nadaljevanje žaganja z zagozdenim obdelovancem lahko privede do izgube nadzora ali poškodbe kotne žage.

r) **Po končanem žaganju spustite stikalo, glavo žage držite navzdol in počakajte, da se rezilo zaustavi, preden odstranite odžagan del.** Ne sezite z roko v bližino rezila, saj je zelo nevarno.

s) **Ročaj držite trdno, ko izvedete necelovit rez oziroma če spustite stikalo, preden je žaga v popolnoma znižanem položaju.**

Zaviranje žage lahko glavo žage nenadoma potegne navzdol, kar lahko privede do nesreč.

Dodatna varnostna navodila za kotno žago

- **Žage za križne kote so namenjene žaganju lesa in lesu podobnih materialov. Ni jih dovoljeno uporabljati za žaganje železnih materialov, kot so palice, drogi, vijaki, itd.** Abrazivni prah lahko privede do blokad v gibajočih se delih, kot je spodnji ščit rezila. Iskre, ki se proizvajajo pri žaganju, lahko ožgejo spodnji ščit rezila, ploščat vstavek in druge plastične dele.
- **Po možnosti obdelovanec pritrdite s primeži. Če obdelovanec držite z roko, morate roko vedno držati vsaj 100 mm stran od rezila na obeh straneh. Te žage ne uporabljajte za žaganje obdelovancev, ki so premajhni za pritrditev ali za varno držanje z roko.** Če držite roko preblizu rezila žage, obstaja visoko tveganje poškodb zaradi stika z rezilom.
- **Obdelovanec je potrebno trdno držati na ustreznem mestu in ga ali pritrditi s primežem ali potisniti ob ogrado in mizo. Obdelovanca ne potisnite v rezilo žage in ga ne žagajte "prostoročno".** Ohlapni ali premični obdelovanci lahko odskočijo na visoki hitrosti in privedejo do poškodb.
- **Roke nikoli ne postavljajte na predvideno linijo reza oziroma pred in za rezilo žage.** Držanje obdelovanca "križno", se pravi tako, da bi obdelovanec držali desno od rezila žage z levo roko ali obratno, je zelo nevarno.
- **Ne sezite z roko za ogrado, ko se rezilo še vrti. Vedno ohranite varnostno razdaljo vsaj 100 mm med roko in vrtečim se rezilom (to velja za obe strani rezila, npr. pri odstranjevanju lesnih ostružkov).** Bližina vrtečega se rezila in vaše roke ni vedno takoj opazna in lahko privede do hudih poškodb.
- **Preglejte obdelovanec pred začetkom žaganja. Če je obdelovanec upognjen ali zvit, ga pritrdite z zunanjo krivo linijo proti ogradi. Vedno poskrbite, da med obdelovancem, ogrado in mizo vzdolž rezalne linije ni praznine.** Upognjeni ali zviti obdelovanci se lahko zasukajo ali zamaknejo in povzročijo zagozditev vrtečega se rezila med žaganjem. Poskrbite, da v obdelovancu ni žebljev in drugih tujkov.
- **Žage ne uporabljajte, dokler mize ne očistite vsega orodja, lesnih ostružkov itd.; na mizi mora biti samo obdelovanec.** Drobci ali majni prosti kosi lesa ali drugih predmetov, ki pridejo v stik z vrtljivim rezilom, lahko odskočijo na visoki hitrosti.
- **Žagajte samo en obdelovanec naenkrat.** Obdelovance, naložene enega na drugega, ni mogoče ustrezno pritrditi ali zadržati nepremične, med žaganjem lahko povzročijo zagozditev rezila ali zdrsijo.
- **Pred uporabo poskrbite, da je kotna žaga nameščena na ravni in trdni delovni površini.** Ravna in trdna delovna površina zmanjša tveganje, da bi kotna žaga postala nestabilna.
- **Načrtujte delo. Ko nastavite poševnik ali kot rezila, poskrbite, da je nastavljiva ograda pravilno nameščena in podpira obdelovanec, ne da bi prišla v stik z rezilom ali ščitom rezila.**
  Pri izklopljenem orodju in brez obdelovanca na mizi, rezilo žage premaknite tako, da simulirate rez in se na ta način prepričate, da ni ovir in nevarnosti, da bi prerezali ogrado.
- **Zagotovite zadostno oporo, kot so mizni podaljški ali delovna stojala, za obdelovanec, ki je daljši ali širši od površine mize. Obdelovanci, ki so daljši ali širši od mize kotne žage, se lahko prekucnejo, če niso ustrezno podprti.** Če se odžagan kos lesa ali obdelovanca prekucne, lahko rezilo dvigne spodnji ščit ali ga odvrže brez nadzora.
- **Ne uporabljajte drugih ljudi namesto miznega podaljška ozirom kot dodatno oporo.** Če obdelovanec ni dobro podprt, se rezilo lahko zagozdi.
  Obdelovanec se med rezanjem lahko tudi premakne ter vas in pomočnika potegne v vrteče se rezilo.
- **Žaganega kosa ni dovoljeno potiskati v**

vrteče se rezilo. Če nimate veliko prostora, npr. pri uporabi omejevalnikov dolžine, se žagani kos lahko ujame v rezilo in le-to ga odvrže z močno silo.
- **Za pritrditev okroglih materialov, kot so palice ali cevi, vedno uporabljajte namenska sredstva za pritrditev tovrstnih oblik.** Palice se med žaganjem lahko odkotalijo, rezilo posledično "uščipne" in potegne obdelovanec in vašo roko v rezilo.
- **Pred žaganjem v obdelovanec vedno počakajte, da rezilo doseže polno hitrost.** To zmanjša tveganje, da bi obdelovanec odskočil.
- **Če se obdelovanec ali rezilo zagozdi, izklopite kotno žago. Počakajte, da se vse vrtljive komponente zaustavijo, izključite napravo iz omrežja in/ali odstranite baterijo. Nato odstranite zagozdeni material.** Če nadaljujete z žaganjem kljub zagozditvi, lahko izgubite nadzor ali poškodujete kotno žago.
- **Po končanem žaganju spustite stikalo, glavo žage držite navzdol in počakajte, da se rezilo zaustavi, preden odstranite odžagan del.** Zelo nevarno je z roko seči po kosu, ki moli iz reza.
- **Ročaj držite trdno, ko izvedete necelovit rez oziroma če spustite stikalo, preden je glava žage v popolnoma znižanem položaju.** Zaviralni učinek žage lahko glavo žage nenadoma potegne navzdol in privede do tveganje poškodb.
- **Delovno okolje naj bo čisto!** Mešanice materialov so posebej nevarne. Lahki kovinski prah se lahko vname ali eksplodira.
- **Ne uporabljajte topih, razpokanih, zvitih ali poškodovanih rezil. Rezila s topimi ali neporavnanimi zobmi lahko privedejo do pretiranega trenja, ker je rez preozek, in to lahko privede do zagozditve rezila ali povratnega sunka.**
- **Ne uporabljajte rezil iz visokohitrostnega jekla (HSS jeklo).** Takšna rezila se lahko hitro razbijejo.
- **Vedno uporabljajte rezilo ustrezne velikosti z ustrezno nosilno luknjo (npr. kvadratno ali okroglo).** Rezila, ki ne ustrezajo podporni infrastrukturi žage, se bodo gibala ekscentrično in privedla do izgube nadzora.
- **Nikoli ne odstranite ostankov žaganja, npr. lesne ostružke, z območja žaganja, ko je orodje vklopljeno.** Ročico orodja vedno postavite v položaj prostega teka in izklopite orodje.
- **Po končanem delu se ne dotikajte rezila, dokler se ne ohladi.** Med uporabo se rezilo zelo segreje.

Dodatne opombe
- Uporabljajte izključno rezila s premerom, ki ustreza napisom na žagi.
- Pri žaganju lesa ali drugih materialov, ki proizvajajo zdravju škodljivi prah, na orodje vedno priključite primerno, skladno napravo za odsesavanje prahu.
- Pri žaganju lesa nosite protiprašno masko.
- Uporabljajte izključno priporočena rezila.
- Vedno nosite ušesno zaščito.
- Ne dovolite, da se zobje rezil pregrejejo.
- Pri žaganju plastike pazite, da se plastika ne stopi.
- Vedno uporabljajte ustrezno rezilo za material obdelovanca.
- Orodje lahko uporabljajo samo izučeni in izkušeni uporabniki, ki se spoznajo na upravljanje z orodjem.
- Ne presezite maksimalne hitrosti, navedene na orodju. Če je hitrostni obseg naveden, ga je potrebno spoštovati.
- Razbita rezila je potrebno odvreči (ni jih dovoljeno popravljati).
- Orodje z vidnimi poškodbami je potrebno odvreči.
- Orodje je potrebno redno čistiti.
- Dele orodja iz mehkih kovinskih zlitin, ki so zamazani z ostanki, npr. smole, je dovoljeno očistiti samo s topili, ki ne poškodujejo mehanskih lastnosti teh materialov.
- Uporabljajte izključno rezila, ki jih odobri proizvajalec in so v skladu z EN 847-1 (namenjene žaganju lesa in podobnih materialov).
- Uporabljajte izključno rezila, ki nosijo oznake za hitrost, ki je enaka ali višja od hitrosti, označene na električnem orodju.

- Orodja in komponente morajo biti pritrjene, da med delom ne morejo odstopiti.
- Pri nameščanju orodja zagotovite, da je orodje pritrjeno za izvrtino oziroma za namensko površino in da rezalni robovi ne pridejo v stik med sabo oziroma z elementi pritrditve.
- Namestitvene vijake in matice je potrebno zatisniti z uporabo klešč itd. do navora, ki ga navede proizvajalec (9-12 Nm).
- Podaljšanje ključa ali uporaba kladiva za zatesnitev svornikov nista dovoljena.
- S površin za pritrditev je potrebno odstraniti vso umazanijo, maščobe, olje ali vodo.
- Prižemne vijake je potrebno zatisniti v skladu z navodili proizvajalca.
- Za prilagoditev premera izvrtine rezil premeru vretena naprave uporabljajte izključno dobro nameščene obroče, npr. obroče, ki so stisnjeni vanjo ali pritrjeni z lepilnim materialom. Uporaba ohlapnih obročev ni dovoljena.
- Vzdrževanje orodja ni dovoljeno. Nevarnost zaradi izravnovešenja!
- Nosite opremo za osebno zaščito, predvsem zaščitne rokavice.
- Stojite trdno na tleh.
- Vedno nosite oprijemajoča se oblačila.
- Po namestitvi orodja ponovno namestite vse varnostne elemente naprave, če so predvideni.
- Poskusni zagon naj izvede strokovnjak.

Posebna varnostna navodila za baterijsko orodje

a) **Pred namestitvijo baterije poskrbite, da je orodje izklopljeno.** Namestitev baterije v vklopljeno orodje lahko privede do nesreč.

b) **Baterije polnite samo v notranjih prostorih, saj je polnilec namenjen izključno notranji uporabi.** Tveganje električnega udara.

c) **Da bi omejili tveganje električnega udara, izključite polnilec iz električne vtičnice, preden ga očistite.**

d) **Baterije ne izpostavljajte močni sončni svetlobi za dolga obdobja in je ne puščajte na ogrevalni napravi.** Vročina poškoduje baterijo in privede do tveganja eksplozije.

e) **Vroča baterija naj se ohladi, preden jo napolnite.**

f) **Baterije ne odpirajte in se izognite mehanskim poškodbam baterije. Tveganje kratkega stika, lahko se oddajo tudi dimi, ki dražijo dihalne poti.** Zagotovite sveži zrak in če se ne počutite dobro, poiščite zdravniško pomoč.

g) **Ne uporabljajte neakumulatorskih baterij.** To lahko poškoduje napravo.

h) **Priporočena okoljska temperatura za polnilec med polnjenjem je med 4°C in 40 °C.**

i) **Priporočena okoljska temperatura za shranjevanje orodja in baterije je med 0°C in 50 °C.**

j) **Priporočena okoljska temperatura za uporabo orodja in baterije je med -5°C in 50 °C.**

k) **Pred shranjevanjem odstranite baterijo iz naprave.**

l) **Uhajanje elektrolita iz celic lahko poškoduje kožo, oblačila in druge izpostavljene predmete. Če pride elektrolit v stik s kožo ali oblačili, temeljito izperite s čisto vodo. Če elektrolit vstopi v oči, oči ne drgnite, temveč jih takoj izperite z obilo čiste vode, na primer vodo iz pipe, in poiščite zdravniško pomoč.**

m) **Baterije ne razstavljajte in je ne spreminjajte, saj lahko pride do kratkega stika med celicami ali med celico in žicami, kar izklopi varnostni sistem baterije. To lahko privede do uhajanja elektrolita, pregretja celice ali baterije, eksplozije ali požara.**

n) **Izognite se naključnemu ali nenačrtovanemu stiku baterije s kovinskimi predmeti, kot so: žice, orodja, verižice ali lasne sponke; to lahko privede do kratkega stika in posledično pretiranega električnega pretoka, uhajanja elektrolita, segretja celic ali baterije, eksplozije in požara.**

o) **Baterijo hranite daleč od ognja in vročine. Izolacijski material se stopi, loputa za sproščanje plina ter varnostni sistem se poškodujeta, kar privede do uhajanja**

elektrolita, eksplozije in morda požara.

p) Baterija naj ne pride v stik z vodo in naj se ne zmoči, saj lahko pride do kratkega stika, pregretja, rje oziroma baterije izgubi svoje funkcije.

q) Baterije ne izpostavljajte mehanskim šokom, na primer pazite, da ne pade, ne mečite je okrog in je ne tlačite, saj lahko pride do uhajanja elektrolita, segretja celic ali baterije, eksplozije in požara.

r) Izognite se direktni povezavi baterije z električnim virom, kot je avtomobilski cigaretni vžigalnik ali avtomobilska baterija, saj lahko pride do pretiranega električnega pretoka na visoki napetosti in posledično do uhajanja elektrolita, pregretja celice ali baterije, eksplozije in požara.

Varnostna navodila za polnilec

- Polnilec lahko uporabljajo otroci nad 8 let in osebe z omejenimi telesnimi, čutnimi ali umskimi sposobnostmi oziroma brez ustreznih izkušenj in znanja samo pod nadzorom oziroma če so prejeli ustrezna navodila za varno uporabo polnilca in če razumejo tveganja, povezana z uporabo. Otroci se s polnilcem ne smejo igrati. Čiščenja in vzdrževanja polnilca ne smejo izvajati otroci brez nadzora.
- Če je električni kabel poškodovan, naj ga zamenja proizvajalec, pooblaščena servisna služba ali podobno usposobljeno osebje, da bi se izognili tveganju.
- Uporabljajte izključno polnilec 168161.01 / 168160.01 za polnjenje baterijske enote 168159.01.
- Za polnjenje baterije uporabljajte izključno priloženi polnilec.
- Nikoli ne poskusite polniti neakumulatorskih baterij.
- Baterije je potrebno polniti v dobro prezračevanem okolju.

Dodatna tveganja

Tudi v primeru pravilne uporabe in ravnanja z napravo obstajajo dodatna tveganja.
Zaradi svoje zgradbe lahko orodje privede do naslednjih tveganj,

a) Zdravstveno tveganje zaradi električne energije pri uporabi neustreznih priključnih električnih kablov;
b) Žage ne preobremenjujte: uporaba pretirane sile pri žaganju hitro poškoduje rezilo žage, kar posledično privede do slabšega učinka naprave in manj natančnega reza;
c) Ureznine; roke ne smejo nikoli doseči območja žaganja, ko je naprava delujoča;
d) Opozorilo o električni napetosti. Električni udar zaradi neustrezne izolacije.
e) Poškodbe sluha, če delate brez ušesne zaščite;
f) Vroča površina. Nastavek je po posegu

lahko še vedno vroč. Ne dotikajte se ga oziroma nosite zaščitne rokavice;

g) Strupen prah! Nosite zaščito za oči in zaščitno masko.

Opozorilo!

Med delovanjem naprava ustvari elektromagnetno polje, ki lahko pod določenimi pogoji vpliva na delovanje aktivnih ali pasivnih medicinskih vsadkov. Da bi omejili tveganje resnih poškodb ali smrti, svetujemo, da se te osebe pred uporabo električnega orodja posvetujejo z zdravnikom in proizvajalcem vsadka.

4. Pred uporabo

Razpakiranje

1. Razpakirajte vse komponente in jih položite na ravno in stabilno površino.
2. Preverite, da so naprava in pripomočki celoviti in nepoškodovani. Če komponente manjkajo ali so poškodovane, izdelka ne uporabljajte, temveč se obrnite na prodajalca ali servisno službo. Izdelka ne uporabljajte, razen če so v dobavo vključeni nadomestni deli oziroma so bile poškodovane komponente zamenjane. Uporaba necelovitega ali poškodovanega izdelka predstavlja tveganje za osebe in lastnino.
3. Poskrbite, da imate vse pripomočke, ki so potrebni za sestavo in delovanje.

Polnjenje baterijske enote (slika D)

Opomba

- ▶ Baterija se lahko poškoduje v primeru nepravilnega polnjenja.
- ▶ Pred namestitvijo ali odstranitvijo baterije izključite električni vtič polnilca.

Baterija je ob dostavi delno napolnjena za zaščito baterije pred globinsko izpraznitvijo. Pred prvotnim zagonom in ko je baterija prazna, je baterijo potrebno napolniti. Postopajte, kot sledi:

1. Baterijsko enoto (30), obrnjeno narobe, zdrsnite v polnilec (32), da se zaskoči.
2. Električni vtič polnilca (32) priključite v pravilno nameščeno električno vtičnico. RDEČA LED lučka (35) stanja polnjenja se osvetli; polnjenje potrebuje pribl. 60min.
3. Počakajte, da RDEČA LED lučka polnjenja (35) ugasne in se prižge ZELENA LED lučka (36), baterija je sedaj v celoti napolnjena.
4. Pri izključitvi kabla polnilca iz električne vtičnice držite za električni vtič. Baterijska enota (30) in polnilec (32) se med polnjenjem lahko segrejeta; pustite, da se baterija ohladi na sobno temperaturo.
5. Baterijsko enoto (30) odstranite iz polnilca (32) tako, da pritisnete in zadržite gumb za sprostitev baterije (31) ter baterijsko enoto (30) potegnete iz polnilca (32).

Odstranitev/namestitev baterije

1. Za odstranitev baterijske enote (30) z orodja pritisnite na sprostitveni gumb baterije (31) na baterijski enoti (30) in potegnite baterijo ven.
2. Za namestitev baterijske enote (30) le-to postavite na vodilo in jo potisnite nazaj na napravo. Zaslišali boste klik.

Preverjanje nivoja napolnjenosti baterije

- ▶ Baterija ima vgrajen kazalec nivoja napolnjenosti.
- ▶ Stanje baterije prikazuje tri-stopenjski LED kazalec nivoja napolnjenosti (33).

Barva LED lučke	Pomen
Zelena-Oranžna-Rdeča	V celoti napolnjena / polna moč
Oranžna-Rdeča	Srednja napolnjenost / moč
Rdeča	Nizka napolnjenost - Napolnite baterijo

Pritisnite na gumb nivoja napolnjenosti baterije (34) na baterijski enoti (30). Stanje baterije lahko preverite na kazalcu nivoja napolnjenosti LED (33).

Namestitev naprave

- ▶ Napravo vedno namestite na stabilno mesto. Napravo pritrdite z uporabo namenskih sornikov (niso priloženi ob dobavi) na ravno in stabilno osnovo. V ta

namen uporabite izvrtane luknje (19).

OPOMBA: v izjemnih primerih lahko v ta namen podnožje namestite na trdno oporo.

▶ Potegnite ven zadrževalni element za transport (25) in poskrbite, da je zatič izven luknje, motorno enoto žage (3) je mogoče premakniti navzgor.

Pregled ščita rezila

OPOZORILO! TVEGANJE POŠKODB! Pred kakršnimkoli delom na napravi napravo vedno izklopite in odstranite baterijo.

- Poskrbite, da se vsi premični deli ščita rezila (14) gibajoč prosto brez zagozditve. Vse naprave, ki pokrivajo rezilo žage, morajo delovati pravilno.
- Najprej potisnite ročaj (2) navzdol. Ščit rezila (14) naj zdrsne do konca navzgor.
- Ko spustite ročaj (2), se mora ščit rezila (14) gladko vrniti nazaj v začetni položaj.

OPOZORILO!
Ko spustite ročaj (2), se žaga tudi vrne nazaj na začetni položaj. Poskrbite, da niso vaše roke ali drugi deli na nihajni poti žage.

Namestitev / menjava rezila žage

OPOZORILO!

▶ Pred menjavo rezila žage (16) vedno odstranite baterijsko enoto (30)!

▶ Puščica na rezilu žage (16) se mora ujemati s puščico, ki kaže smer rotacije (smer rotacije, označena na napravi).

▶ Pri menjavi rezila žage nosite rokavice.

- Ročaj (2) potisnite navzdol in ščit rezila (14) zdrsnite navzgor. Ščit rezila (14) držite trdno z eno roko. Poskrbite, da je namestitveni vijak (20) dosegljiv.
- Z isto roko zaklep vretena (4) potisnite do konca navzdol in ga zadržite v tem položaju. Po potrebi z drugo roko vrtite rezilo žage (16), dokler gre.
- Z uporabo priloženega šestrobnega ključa (37) odvijte namestitveni vijak (20) v smeri urinega kazalca.
- Odstranite prižemno prirobnico (zunanjo) (21) in rezilo žage (16).
- Vstavite novo rezilo žage.
- Za ponovno sestavo naprave v delovno stanje postopajte v obratnem zaporedju.
- Preverite, da so vsi elementi za pritrditev pravilno nameščeni.

OPOMBE

▶ Poskrbite, da se rezilo žage (16) prosto vrti.

▶ Vklopite napravo za približno 60 sekund in se prepričajte, da ni nenavadnih vibracij. V nasprotnem primeru preverite, da je rezilo žage (16) pravilno nameščeno.

Namestitev naslonjala za obdelovanec

- Odvijte namenski vijak (8) naslonjala za obdelovanec s pomočjo križnega izvijača (ni priložen).
- Naslonjalo obdelovanca (7) potisnite do konca v izvrtane luknje (18).
- Ponovno zatisnite vijak (8) naslonjala za obdelovanec. Poskrbite, da naslonjalo obdelovanca (7) ostane v vodoravnem položaju.
- Enako postopajte na drugi strani.

Namestitev napenjalnih primežev

- Odvijte prižemni vijak (26) in gred napenjalnega primeža (17) vstavite v luknjo. Gred napenjalnega primeža (17) vstavite v luknjo samo do te mere, da se bo nastavljiva ograda (12) prosto premikala.
- Ponovno zatisnite prižemni vijak (26).
- Enako postopajte na drugi strani.

Pritrditev obdelovanca

- Obdelovanec namestite pod napenjalni primež (17).
- Obdelovanec potisnite ob ogrado.
- Najprej odvijte nastavitveni vijak za napenjalni primež (17a) in ga nastavite, da se bo prilegal obdelovancu. Nato ponovno

zatisnite nastavitveni vijak za napenjalni primež (17a).
- Nato zatisnite navojni drog (27) tako, da ga obrnete v smeri urinega kazalca.
- Za sprostitev obdelovanca navojni drog (27) obrnite v nasprotni smeri urinega kazalca.

OPOMBA

▶ Dolge in težke obdelovance je na prostem koncu potrebno podpreti za zagotovitev stabilnosti.

Namestitev zbirne vreče za prah

OPOMBE

▶ Pri delu z električnimi napravami, ki vključujejo zbirno vrečo za prah ali jih je mogoče priključiti v sesalnik preko naprave za odsesavanje prahu, obstaja tveganje požara! V neugodnih pogojih se lesni prah v zbirni vreči za prah lahko samodejno vname. Do tega lahko pride, na primer, zaradi letečih isker pri brušenju kovine ali kovinskih ostankov v lesu. Do povečanja tveganja pride, če je lesni prah pomešan z drugimi kemičnimi snovi in se zaradi dolgotrajnega brušenja proizvaja vročina. Zato ne dovolite, da se obdelovanec pregreje in pred premori med delom vedno izpraznite zbirno vrečo za prah ali vrečko sesalnika.

▶ Preverite, da je zbirna vreča za smeti pravilno nameščena.

▶ Spoštujte veljavne predpise vaše države glede materiala, s katerim delate.

- Potisnite skupaj zaponki (24a) na odprtini zbirne vreče za prah (24), da bi razširili odprtino.
- Zbirno vrečo za prah (24) potisnite na priključek za odsesavanje (23) in spustite zaponki vreče (24a). Poskrbite, da je zadrga zbirne vreče za prah (24) obrnjena navzdol.

5. Uporaba

OPOZORILO!

▶ **Pri delu s kotno žago nosite opremo za osebno zaščito.**

▶ **Pred kakršnimkoli delom na napravi napravo vedno izklopite in odstranite baterijo.**

Namestitev mize

- Odvijte zaklepni vijak mize (6).
- Žago preko ročaja (22) obrnite na želeni položaj. Kot lahko nastavite preko kotne skale (11) in puščice (10) na mizi.
- Ponovno privijte zaklepni vijak mize (6).

Izvedba rezov brez kota

- Po potrebi nastavite mizo (9), kot je opisano v razdelku "Nastavitev mize".
- Z uporabo šestrobnega ključa (37) obrnite zaklepno matico (13) za nastavitev nastavljive ograde (12). Nastavljivo ogrado (12) zdrsnite navznoter, kolikor gre. Ponovno zatisnite zaklepno matico (13).
- Obdelovanec postavite ob nastavljivo ogrado (12). Pripnite ga, kot je opisano v razdelku "Pritrditev obdelovanca".
- Pritisnite na varnostni zaklep (15) in na stikalo za vklop/izklop (1) ter zadržite pritisnjeno. Žaga se zažene. Nato previdno potisnite ročaj (2) navzdol, da bi žago znižali na obdelovanec. Žagajte z zmernim pritiskom.
- Po izvedenem rezu spustite stikalo za vklop/izklop (1). Preden žago pomaknete nazaj v začetni položaj, počakajte, da se zaustavi.

Izvedba kotnih / poševnih rezov

- Po potrebi nastavite mizo (9), kot je opisano z razdelku "Nastavitev mize", in izvedite rez.
- Nastavite želeni naklon v obsegu 0–45°. V ta namen odvijte zaklepni vijak (5) za poševni kot in žago zasukajte na želeni položaj. Ponovno zatisnite zaklepni vijak (5). Nastavljeni naklon lahko preverite tudi preko skale poševnika (28) in kazalca poševnika (29).
- Z uporabo šestrobnega ključa (37) obrnite zaklepno matico (13) za nastavitev nastavljive ograde (12). Razdalja do rezila žage (16) ne sme preseči 8 mm. Preverite nastavitev tako, da znižate žago. Po

potrebi prilagodite napenjalni primež (17) nastavljivi ogradi (12). Ponovno zatisnite zaklepno matico (13).

- Obdelovanec postavite ob nastavljivo ogrado (12). Pripnite ga, kot je opisano v razdelku "Pritrditev obdelovanca".
- Pritisnite na varnostni zaklep (15) in na stikalo za vklop/izklop (1) ter zadržite pritisnjeno. Žaga se zažene. Nato previdno potisnite ročaj (2) navzdol, da bi žago znižali na obdelovanec. Žagajte z zmernim pritiskom.
- Po izvedenem rezu spustite stikalo za vklop/izklop (1). Preden žago pomaknete nazaj v začetni položaj, počakajte, da se zaustavi.

6. Čiščenje in vzdrževanje

OPOZORILO! Nevarnost poškodb. Pred kakršnimkoli delom na napravi napravo vedno izklopite in odstranite baterijsko enoto.

- Popravila in servisne posege, ki niso opisani v pričujočem priročniku, lahko izvede izključno naša servisna služba. Uporabljajte izključno originalne nadomestne dele.
- Naprava mora biti vedno čista, suha in prosta olja in maščobe.
- Ohišje očistite z mehko, rahlo navlaženo krpo.
- Napravo vedno očistite po zaključenem delu.
- Ne dovolite, da v napravo vstopi tekočina. Nikoli ne uporabljajte bencina, topil ali čistil, ki lahko poškodujejo plastiko.
- Po končanem delu vedno odstranite prah in ostružke z enote za izhod ostružkov; če je enota za izhod ostružkov blokirana, jo očistite z ustreznimi sredstvi (npr. stisnjen zrak).
- Če baterijo shranite za daljši čas, je potrebno redno pregledovati nivo napolnjenosti. Optimalni nivo napolnjenosti je med 50% in 80%. Optimalno shranjevalno okolje je suho in hladno okolje.

7. Shranjevanje in transport

OPOZORILO! Nevarnost poškodb. Pred shranjevanjem in transportom napravo vedno izklopite in odstranite baterijsko enoto.

Shranjevanje

1. Izklopite napravo in odstranite baterijsko enoto.
2. Napravo očistite, kot je opisano.
3. Napravo in njene nastavke shranite na temno, suho, dobro prezračeno mesto, zaščiteno pred zmrzaljo.
4. Napravo vedno shranite na otrokom nedosegljivo mesto.
5. V primeru shranjevanja naprave za daljša obdobja preverite stanje baterije in jo po potrebi napolnite na približno 3 mesece.
6. Napravo hranite v izvorni embalaži, da bi jo zaščitili pred zunanjimi dejavniki.
7. Redno preverjajte nivo napolnjenosti baterijske enote, če izdelek shranite za daljša obdobja. Optimalni pogoji shranjevanja so hladno in suho okolje.

Transport

OPOMBE

- ▶ Pri transportu naprave naj bo zadrževalni element (25) vedno nameščen in uporabljajte ročaj za prenos (22).

Odstranitev / namestitev zadrževalnega elementa

- Za odstranitev zadrževalnega elementa (25) nekoliko pritisnite na ročaj (2) in potegnite zadrževalni element (25) do konca navzven. Motorno enoto (3) je sedaj mogoče premakniti navzgor.
- Za vnos zadrževalnega elementa potisnite ročaj navzdol, nato zadrževalni element (25) potisnite v napravo. Motorna enota (3) je sedaj nepremično pritrjena.

1. Izklopite napravo in odstranite baterijsko enoto.
2. Napravo zaščitite pred močnimi trki ali vibracijami, do katerih lahko pride med

transportom v vozilu.
3. Zaščitite napravo pred zdrsi in padci.

8. Nadomestni deli/nastavki

OPOZORILO!

Uporabljajte izključno nastavke in dodatno opremo, ki je navedena v uporabniškem priročniku. Uporaba nastavkov ali pripomočkov, ki niso navedeni v uporabniškem priročniku, lahko privede do poškodb. Nastavke dobavite izključno preko servisne službe.

Rezervni polnilec in baterijska enota za platformo 20V		
Čas polnjenja	Baterijska enota 168158.01 2Ah	Baterijska enota 168159.01 4Ah
Polnilec 168160.01	60min	120min
Polnilec 168161.01	35min	60min
Vsi izdelki 20V uporabljajo kompatibilni polnilec in baterijsko enoto platforme 20V.		

9. Reševanje težav

OPOZORILO!

Postopajte izključno, kot je opisano v pričujočem priročniku. Če težave ne morete sami odpraviti, mora vsakršne nadaljnje preglede, vzdrževalne posege in popravila izvesti pooblaščena servisna služba ali podobno strokovno osebje. Domnevno nepravilno delovanje je pogosto rezultat vzrokov, ki jih uporabnik lahko sam odpravi. Zato izdelek preglejte z uporabo pričujočega razdelka. V večini primerov se težava hitro odpravi.

Težava	Možen vzrok	Rešitev
Izdelek se ne vklopi	Baterijska enota je prazna	Napolnite baterijo
	Baterijska enota ni nameščena	Namestite baterijsko enoto
	Sprožilca ni mogoče pravilno pritisniti ali je poškodovan	Pošljite servisni službi v popravilo
Različen čas polnjenja	Baterijska enota je le delno napolnjena	Napolnite baterijsko enoto
	Polnilec je poškodovan	Preverite polnilec; če je poškodovan, stopite v stik s servisno službo.
	Baterijska enota je zelo hladna ali vroča	Dovolite, da se baterijska enota vrne na normalno sobno temperaturo, nato jo napolnite
Kotna žaga se ne zažene	Električni vtič ni priključen. Glavno stikalo ni vklopljeno	Preverite vtičnico, električni kabel, vtič; popravila lahko izvede izključno električar, preverite glavno stikalo.
	Stikalo za vklop/izklop je pokvarjeno	Odnesite v popravilo servisni službi
	Napaka motorja	
Žaga ne žaga	Ni priključena v električni vir	Priključite jo v električni vir
	Rezilo je obrabljeno ali poškodovano	Zamenjajte ga z novim rezilom
Nezadovoljiv rezultat	Topo / poškodovano rezilo	Zamenjajte ga z novim rezilom
	Rezalni kot ni pravilen	Nastavite kot poševnika in / ali vrezni kot
	Rezilo ni primerno za materiale	Uporabljajte ustrezno rezilo
	Pregreto rezilo	Ohladite pred ponovno uporabo
Pretiran hrup / vibracije	Topo / poškodovano rezilo	Zamenjajte ga z novim rezilom
	Odviti vijaki / matice	Zatisnite jih

OPOMBE: Če po teh pregledih naprava ne deluje pravilno, stopite v stik s servisno službo.

10. Odlaganje

Z namenom zaščite okolja, prosimo, da na koncu uporabne dobe izdelek odložite ustrezno in ne z navadnimi gospodinjskimi odpadki. Informacije o zbirnih središčih in delovnem času dobite na lokalnem uradu.

Li-ion

Okoljska škoda zaradi nepravilnega odlaganja baterij / akumulatorskih baterij.
Preden napravo odložite, je baterijo potrebno odstraniti. Baterij/ akumulatorskih baterij ne odlagajte skupaj z navadnimi gospodinjskimi odpadki. Lahko vsebujejo strupene težke kovine in jih je potrebno odložiti v skladu s predpisi in določili glede odlaganja nevarnih odpadkov. Prosimo, odložite baterije v skladu z relevantnimi območnimi določili

11. Servis

OPOZORILO!

Izdelek naj popravi servisna služba ali električar z uporabo izključno originalnih nadomestnih delov. Vtič ali električni kabel polnilca naj vedno zamenja proizvajalec ali njegova servisna služba.

SPINSERVICE S.r.l
call center for Italy 800 595 595
call center for Slovenia 080 19 50
www.eurospin.it.

12. Izjava o skladnosti

SPINSERVICE S.r.l.,
Via Campalto 3/d, 37036 San Martino B.A. VR, Italija

Izjavljamo, da je izdelek
Kotna žaga 20 V
Številka modela: 166892.01

v skladu z naslednjimi evropskimi direktivami
2006/42/ES
2014/30/EU
2014/35/EU
2011/65/EU in (EU) 2015/863

in harmoniziranimi standardi
EN 62841-1 :2015
EN 62841-3-9 : 2015+A11 :2017
EN IEC 55014-1:2021
EN IEC 55014-2: 2021
EN 55014-1:2017+A11:2020
EN 55014-2:2015
EN IEC 61000-3-2:2019
EN 61000-3-3:2013+A1:2019
EN 60335-1:2012+A11:2014+A13:2017+A1: 2019+A14:2019+A2:2019
EN 60335-2-29: 2004+A2:2010+A11:2018
EN 62233:2008

Proizvajalec in ime pooblaščenega predstavnika tehnične dokumentacije
Izvršni direktor: G. Bruno Palese

Podpis
Kraj in datum: Verona 12.10.2021
SPINSERVICE S.r.l.,
Via Campalto 3/d, 37036 San Martino B.A. VR, Italija

Proizvedeno na Kitajskem
Preberite in shranite za poznejša posvetovanja

Brezplačna modra številka!
080 19 50
Na voljo smo vam: PONEDELJEK - PETEK: 7.00 - 20.00
(klici so možni samo znotraj Slovenije)

Sadržaj

1. Objašnjavanje simbola 60

2. Uvod 60
Namjeravana uporaba 60
Opseg isporuke 61
Prikaz 61
Tehnički Podaci 61

3. Sigurnosna Upozorenja 62
Sigurnosna upozorenja za Električni Alat 62
Sigurnosne upute za kutne pile 64
Dodatne sigurnosne upute za kutne pile 65
Dodatne napomene 67
Preostali rizici 69

4. Prije Uporabe 70
Raspakiravanje 70
Punjenje baterijskog sklopa 70
Uklanjanje/umetanje baterije 70
Provjera razine napunjenosti baterije 70
Postavljanje uređaja 70
Provjera štitnika oštrice 71
Postavljanje / zamjena lista pile 71
Postavljanje naslona obratka 71
Postavljanje stezaljki za zatezanje 71
Stezanje obratka 71
Postavljanje vreće za sakupljanje prašine 72

5. Rad 72
Postavljanje stola 72
Izrada rezova bez kutne pile 72
Izrada kutnih / kosih rezova 72

6. Čišćenje i održavanje 73

7. Skladištenje i prijevoz 73

8. Zamjenski/Dodatni dijelovi 74

9. Rješavanje problema 74

10. Odlaganje 76

11. Servis 76

12. Izjava o sukladnosti 76

1. Objašnjavanje simbola

Simboli upozorenja s informacijama o sprečavanju ozljeda ili oštećenja.

Pažljivo pročitajte radne upute.

Potrebno je pročitati i razumjeti sve upute prije početka rada s proizvodom. Slijedite sva upozorenja i sigurnosne upute.

Držite ruke podalje!

Električni se proizvodi ne mogu odložiti s kućnim otpadom.

max. 50°C

Zaštitite punjivu bateriju od sunčeve svjetlosti i topline (maks.50°C).

Zaštitite punjivu bateriju od vode i vlage.

Zaštitite punjivu bateriju od vatre.

Punjač je namijenjen samo za uporabu u unutrašnjim prostorima.

T3.15 A

Minijaturni osigurač

Razred zaštite II (dvostruka izolacija)

UPOZORENJE! Nosite osobnu opremu

Nosite zaštitu za uši.

Nosite sigurnosne naočale.

Nosite masku!

Nosite zaštitne rukavice

Nosite zaštitnu odjeću

Nosite zaštitu za glavu

2. Uvod

Upute za rad su dio ovog proizvoda i sadrže važne podatke o sigurnosti, uporabi i zbrinjavanju. Važno je da pročitate upute prije montaže, rada i održavanja proizvoda. Koristite proizvod samo kao što je opisano i za opsege navedene primjene. Čuvajte ovaj priručnik na siguran način i u slučaju da se proizvod preda drugim vlasnicima, predajte sve dokumente trećoj strani.

Kutna pila bez četkica 166892.01 ima motor bez četkica, posebno izdržljiv i snažan s malim trošenjem.

Namjeravana Uporaba
Uređaj je namijenjen za rezanje drva i sličnih materijala i plastike za ravne uzdužne i poprečne rezove. Ovaj je uređaj namijenjen isključivo za kućnu uporabu u zatvorenim okruženjima. Pridržavajte se smjernica o vrstama pile. Svaka druga uporaba ili modifikacija uređaja smatra se neprikladnom i podrazumijeva značajan rizik od nezgoda.

Uređaj se ne smije koristiti u industrijske ili komercijalne svrhe.

Opseg isporuke

Pažljivo raspakirajte i provjerite je li potpun:

- 1 x Kutna pila na baterije
- 1 x Punjač baterije
- 1 x Baterijski sklop 4.0 Ah
- 1 x List pile Ø 210 x 2.0 x Ø30 mm 48Z (unaprijed sastavljen)
- 2 x stezaljke za zatezanje
- 2 x Odmor izratka
- 1 x vreća za prikupljanje prašine
- 1 x Imbus ključ
- 1 x Priručnik s uputama

Prikaz (Sl. A-C)

1. Sklopka za uklj./isklj.
2. Ručica
3. Motorna jedinica
4. Vretenasta brava
5. Blokirni vijak za kut nagiba
6. Blokirni vijak za stol
7. Podupirač za obradak
8. Vijak za podupirač za obradak
9. Stol
10. Prikaz strelice na stolu
11. Ljestvica kutne pile
12. Prilagodljiva ograda
13. Blokirna matica
14. Štitnik oštrica
15. Sigurnosno zaključavanje
16. List pile
17. Stezaljka za zatezanje

17a Postavljanje vijka za stezaljku za zatezanje

18. Izbušene rupe za podupirač za obradak
19. Izbušene rupe
20. Montažni vijak
21. Stezna prirubnica (vanjska)
22. Ručka za prenošenje
23. Priključak za ekstraktor prašine
24. Vreća za sakupljanje prašine

24a. Pričvrsne spojnice

25. Transportni ograničavači
26. Stezni vijak
27. Šipka s navojem
28. Ljestvica nagiba
29. Pokazatelj nagiba
30. Baterijski sklop
31. Gumb za otpuštanje baterije
32. Punjač akumulatorske baterije
33. Indikator razine baterije (LED)
34. Tipka za punjenje baterije
35. CRVENO LED svjetlo kontrole napunjenosti
36. ZELENO LED svjetlo kontrole napunjenosti
37. Imbus ključ

Tehnički podaci

Kutna pila od 20V	**166892.01**
Nazivni napon	20 V d.c.
Nazivni rad bez opterećenja:	4500/min
Maks.širina/dubina reza na	0° kutna pila x 0° nagib :120 x 60 mm 45° kutna pila x 0° nagib: 80 x 60 mm 0° kutna pila x 45° nagib(lijevo) : 120 x 35 mm 45° kutna pila x 45° nagib(lijevo) : 80 x 35 mm
Raspon okretanja stola (kutne pile)	-45° / +45°
Kosi rez	0-45°Ulijevo
List pile:	Ø210 × 2.0 × Ø30 mm 48 zubaca Širina zubaca: Maks. 2mm
Težina (bez punjača)	3,3 kg
Baterijski sklop	**168159.01**
Tip	Li-ion
Nazivni napon	20V d.c.
Kapacitet	4.0Ah (80Wh)
Punjač akumulatorske baterije	**168161.01**
Nazivni ulaz	230-240V~., 50 Hz
Potrošnja energije	120 W
Nazivni izlaz	21,5 V d.c.
Struja punjenja	4,5 A
Vrijeme punjenja	Otpril. 60 min
Klasa zaštite	II
Vrijednost emisije buke	

Vrijednost mjerenja buke određena u skladu s EN 62841- 3- 9	
Razina zvučnog tlaka (L_{PA})	91,7 dB(A)
Nesigurnost (K_{PA})	3 dB
Razina zvučne snage (L_{WA})	104,7 dB(A)
Nesigurnost K (K_{WA})	3 dB

- Deklarirane vrijednosti emisije buke izmjerene su u skladu sa standardnom metodom ispitivanja i mogu se koristiti za usporedbu jednog alata s drugim.
- Deklarirane vrijednosti emisije buke mogu se upotrijebiti i u preliminarnoj procjeni izloženosti.

UPOZORENJA

- Emisije vibracija i buke tijekom stvarnog korištenja električnog alata mogu se razlikovati od deklariranih vrijednosti, ovisno o načinu na koji se alat koristi, posebice o načinu obrade radnog komada; i
- potrebno je utvrditi sigurnosne mjere za zaštitu rukovatelja koje se temelje na procjeni izloženosti u stvarnim uvjetima uporabe (uzimajući u obzir sve dijelove radnog ciklusa, kao što su vremena kada je alat isključen i kada radi) u mirovanju pored vremena okidanja)

3. Sigurnosna Upozorenja

Opća sigurnosna upozorenja za električni alat

UPOZORENJA

Pročitajte sva sigurnosna upozorenja, upute, ilustracije i specifikacije koje ste dobili s ovim električnim alatom. *Nepridržavanje svih dolje navedenih uputa može uzrokovati strujni udar, požar i/ili teške ozljede.*

Čuvajte sva upozorenja i upute za buduće reference.

Pojam"električni alat" u upozorenjima se odnosi na mrežno napajani (kabelom) električni alat ili napajan baterijama (bežično) električni alat.

1) Sigurnost radnog prostora

a) **Održavajte radni prostor čistim i dobro osvijetljenim.** *Neuredna ili tamna područja pozivaju na nesreće.*

b) **Ne radite električnim alatom u eksplozivnoj atmosferi kao ni tamo gdje ima zapaljivih tekućina, plinova ili prašine.** *Električni alat stvara iskre koje mogu zapaliti prašinu ili dim.*

c) **Držite djecu ili prolaznike podalje kada radite s električnim alatom.** *Nepažnja može dovesti do gubitka kontrole.*

2) Električna sigurnost

a) **Električni alat se mora podudarati s utičnicom. Nikada ne mijenjajte utikač ni na koji način. Nemojte koristiti adaptere za utikače s uzemljenim električnim alatom.** *Neizmjenjeni utikači i prikladne utičnice će smanjiti rizik od električnog udara.*

b) **Izbjegavajte dodir tijela s uzemljenim površinama kao što su cijevi, radijatori i rashladni uređaji.** *Postoji povećani rizik od električnog udara ako je vaše tijelo uzemljeno.*

c) **Ne izlažite električni alat kiši ili vlažnim uvjetima.** *Voda koja ulazi u električni alat može povećati rizik od električnog udara.*

d) **Nemojte zloupotrebljavati kabel. Nikada ne koristite električni kabel za povlačenje ili odspajanje električnog alata. Držite kabel podalje od topline, ulja, oštrih rubova i pokretnih dijelova.** *Oštećeni ili zapetljani kabeli mogu povećati rizik od električnog udara.*

e) **Prilikom korištenja električnog alata na otvorenom, koristite produžni kabel pogodan za vanjsku uporabu.** *Uporaba kabela prikladnog za vanjsku uporabu smanjuje rizik od električnog udara.*

f) **Ako je neophodno koristiti električni alat na vlažnom mjestu, koristite RCD zaštitne strujne sklopke.** *Uporaba RCD uređaja smanjuje rizik od električnog udara.*

3) Osobna sigurnost

a) **Budite oprezni, pratite što radite i koristite zdrav razum kada upravljate električnim**

alatom. Nemojte koristiti električni alat kada ste pod utjecajem droge, lijekova ili alkohola. *Trenutak nepažnje tijekom korištenja električnog alata može dovesti do ozbiljnih osobnih ozljeda.*

b) **Koristite osobnu zaštitnu opremu. Uvijek nosite zaštitu za oči.** *Zaštitna oprema kao što je maska za prašinu, obuća koja ne klizi, tvrdi šešir ili zaštita za uši korištena u odgovarajućim uvjetima će smanjiti osobne ozljede.*

c) **Spriječite nenamjerno pokretanje. Uvjerite se da je prekidač isključen prije spajanja na izvor napajanja/bateriju, podizanja ili prenošenja alata.** *Prijenos električnih alata s prstom na prekidaču ili napajanje električnog alata koji ima uključen prekidač poziva na nesreće.*

d) **Uklonite bilo koji ključ zaprilagodbu ili francuski ključ prije uključivanja električnog alata.** *Ključ ili francuski ključ ostavljen na rotirajućim dijelovima može dovesti do osobnih ozljeda.*

e) **Nemojte se pretjerano naginjati. Držite odgovarajuće uporište i ravnotežu u svakom trenutku.** *To omogućuje bolju kontrolu električnog alata u neočekivanim situacijama.*

f) **Prikladno se odijevajte. Nemojte nositi lepršavu odjeću ili nakit. Neka vaša kosa i odjeća budu podalje od pokretnih dijelova.** *Lepršava odjeća, nakit ili duga kosa se mogu zapleti u pokretne dijelove.*

g) **Ako su uređaji predviđeni za spajanje na uređaje za uklanjanje i sakupljanje prašine, provjerite jesu li ispravno spojeni.** *Korištenje uređaja za uklanjanje prašine može smanjiti opasnosti vezane uz prašinu.*

h) **Nemojte dopustiti da poznavanje postignuto čestom upotrebom alata dopusti vam da postanete spokojni i zanemarite načela sigurnosti alata.** *Neodgovorno djelovanje može uzrokovati ozbiljne ozljede u djeliću sekunde.*

4) Uporaba i njega električnog alata

a) **Nemojte prisiljavati električni alat. Koristite odgovarajući električni alat za vašu primjenu.** *Ispravni električni alat će učiniti posao bolje i sigurnije po brzini za koju je dizajniran.*

b) **Nemojte koristiti električni alat ako prekidač ne uključuje i isključuje.** *Svaki električni alat kojim se ne može upravljati prekidačem je opasan i mora se popraviti.*

c) **Odspojite utikač iz izvora napajanja i/ili uklonite bateriju, ako je odvojiva, s električnog alata prije nego što napravite bilo koju prilagodbu, mijenjate pribor ili pohranite električni alat.** *Takve preventivne sigurnosne mjere smanjuju rizik od slučajnog pokretanja električnog alata.*

d) **Spremite električni alat izvan dohvata djece i ne dopustite osobama koje nisu upoznate s električnim alatom ili ovim uputama da rukuju električnim alatom.** *Električni alat je opasan u rukama neobučenih korisnika.*

e) **Održavajte električni alat i dodatnu opremu. Provjerite neusklađenost, vezivanje ili pomične dijelove, lom dijelova i bilo koje drugo stanje koje može utjecati na rad električnog alata. Ako je oštećen, popravite električni alat prije uporabe.** *Mnoge nezgode su uzrokovane loše održavanim električnim alatom.*

f) **Održavajte alat za rezanje oštrim i čistim.** *Ispravno održavani alat za rezanje s oštrim oštricama ima manju vjerojatnost da se veže i lakše se kontrolira.*

g) **Koristite električni alat, pribor, nastavke za alat itd. U skladu s ovim uputama, uzimajući u obzir radne uvjete i radove koje treba obaviti.** *Korištenje električnog alata za operacije različite od onih namjeravanih može rezultirati opasnom situacijom.*

h) **Držite ručke i hvataljke suhim, čistim i bez ulja i masti.** *Skliske ručke i hvataljke ne dopuštaju sigurno rukovanje i kontrolu alata u neočekivanoj situaciji.*

5) Uporaba i njega baterije

a) **Napunite samo punjačem kojeg je odredio proizvođač.** *Punjač koji je prikladan za jednu vrstu baterije može stvoriti rizik od požara kada se koristi s drugom baterijom.*

b) **Koristite električni alat samo s posebno dizajniranim baterijskim sklopovima.** *Uporaba drugih baterijskih sklopova može stvoriti opasnost od ozljeda i požara.*

c) **Kada se baterija ne koristi, držite je podalje od drugih metalnih predmeta, kao što su spajalice, kovanice, ključevi, čavli, vijci ili drugi mali metalni predmeti, koji mogu povezati jedan terminal s drugim.** *Kratki spoj priključaka baterije može uzrokovati opekline ili požar.*

d) **U uvjetima zlouporabe, može doći do izbacivanja tekućine iz baterije; izbjegavajte kontakt. U slučaju nenamjernog kontakta, isperite vodom. Ako tekućina dođe u kontakt s očima, dodatno potražite liječničku pomoć.** *Tekućina izbačena iz baterije može uzrokovati iritaciju ili opekline.*

e) **Nemojte koristiti bateriju ili alat koji je oštećen ili preinačen.** *Oštećene ili preinačene baterije se mogu nepredvidljivo ponašati što može dovesti do požara, eksplozije ili opasnosti od ozljeda.*

f) **Ne izlažite bateriju ili alat vatri ili prekomjernoj temperaturi.** *Izlaganje vatri ili temperaturi iznad 130 ° C može prouzročiti eksploziju.*

g) **Slijedite sve upute za punjenje i nemojte puniti bateriju ili alat izvan temperaturnog raspona navedenog u uputama.** *Nepravilno punjenje ili temperature izvan određenog raspona mogu oštetiti bateriju i povećati rizik od požara.*

6) Servis

a) **Neka vaš električni alat servisira samo kvalificirano osoblje koje koristi identične zamjenske dijelove.** *To će osigurati održavanje električnog alata.*

b) **Nikada nemojte servisirati oštećeni baterijski sklop.** *Servisiranje baterijskih sklopova smije izvoditi samo proizvođač ili ovlašteni serviser.*

Posebne sigurnosne upute za Kutne Pile

a) **Kutne pile namijenjene su za rezanje drva ili proizvoda sličnih drvu, ne mogu se koristiti s abrazivnim reznim kotačima za rezanje željeznih materijala poput šipki, profila, klinova itd.** Abrazivna prašina uzrokuje zastoj dijelova koji se kreću poput donjeg štitnika. Iskre iz abrazivnog rezanja spalit će donji štitnik, umetak zasjeka i druge plastične dijelove.

b) **Koristite stezaljke za podupiranje obratka kad god je to moguće. Ako ručno podupirete obradak, uvijek morate držati ruku najmanje 100 mm s obje strane lista pile. Ne koristite ovu pilu za rezanje komada koji su premali da bi se sigurno stegnuli ili držali rukom, ako je vaša ruka premalena da biste je mogli sigurno stegnuti ili držati rukom.** Ako je vaša ruka postavljena preblizu lista pile, postoji povećan rizik od ozljeda zbog dodira lista.

c) **Obradak mora biti nepomičan i pričvršćen ili priljubljen uz ogradu i stol. Ne ubacujte obradak u oštricu ili ni na koji način izrezujte "slobodnim rukama".** Neobuzdani ili pomični radni komadi mogu se izbaciti velikom brzinom, uzrokujući ozljede.

d) **Gurnite pilu preko obratka. Nemojte povlačiti pilu preko obratka. Za rezanje podignite glavu pile i izvucite je preko obratka bez rezanja, pokrenite motor, pritisnite glavu pile prema dolje i gurnite pilu kroz obradak.** Rezanje potezom povlačenja vjerojatno će uzrokovati da se list pile popne na vrh obratka i nasilno odbaci sklop lista prema rukovatelju.

e) **Nikada ne prelazite rukom preko predviđene linije rezanja ispred ili iza lista pile.** Podupiranje obratka "prekriženom rukom", tj. držanje obratka desno od lista pile lijevom rukom ili obrnuto, vrlo je opasno.

f) **Nemojte posezati iza ograde s bilo kojom rukom bliže od 100 mm s obje strane lista pile, kako biste uklonili ostatke drva ili iz bilo kojeg drugog razloga dok se list okreće.** Blizina oštrog lista pile s vašom rukom možda nije očita i možete se ozbiljno ozlijediti.

g) **Pregledajte vaš obradak prije rezanja. Ako je obradak savijen ili izvijen, čvrsto**

ga stisnite vanjskim licem prema ogradi. Uvijek pazite da nema razmaka između obratka, ograde i stola duž linije reza. Savijeni ili iskrivljeni komadi mogu se uviti ili pomaknuti i mogu uzrokovati vezivanje na oštrici pile tijekom rezanja. Na obratku ne smije biti čavala ili stranih predmeta.

h) **Ne koristite pilu sve dok se stol ne očisti od svih alata, ostataka drveta itd., svega osim obratka.** Male krhotine ili rastresiti komadići drva ili drugi predmeti koji se dotiču okretne oštrice mogu se bacati velikom brzinom.

i) **Režite samo jedan po jedan obradak.** Naslagani višestruki obratci ne mogu se adekvatno stegnuti ili učvrstiti i mogu se vezati za oštricu ili pomaknuti tijekom rezanja.

j) **Uvjerite se da je kutna pila montirana ili postavljena na ravnu i čvrstu radnu površinu prije uporabe.** Ravna i čvrsta radna površina smanjuje rizik od toga da pila postane nestabilna.

k) **Planirajte vaš rad. Svaki put kad promijenite postavku kuta nagiba ili kuta, provjerite je li prilagodljiva ograda ispravno postavljena tako da podupire obradak i neće ometati oštricu ili sustav zaštite.** Bez okretanja alata na "UKLJUČENO" i bez ikakvog obratka, premjestite list pile kroz potpuni simulirani rez kako biste bili sigurni da neće doći do smetnji ili opasnosti od rezanja ograde.
Napomena Izraz "kosina ili" ne odnosi se na pile bez namještanja kosine.

l) **Omogućite odgovarajuću potporu, poput produžetaka stola, stalaka za piljenje itd. za radni komad koji je širi ili duži od površine stola.** Dulji ili širi obratci se mogu prevrnuti ako se čvrsto ne podrže. Ako odsječeni komad ili komad obratka dođu do vrha, mogu podići donji štitnik ili biti odbačeni oštricom koja se okreće.

m) **Ne koristite drugu osobu kao zamjenu za proširenje stola ili kao dodatnu potporu.** Nestabilna potpora za obradak može uzrokovati da se oštrica veže ili da se obradak pomakne tijekom postupka rezanja, povlačeći vas i pomoćnika u oštricu koja se okreće.

n) **Odsječeni komad se ne smije zaglaviti ili pritisnuti bilo kojim sredstvom protiv lista pile koji se okreće.** Ako je ograničen, tj. pomoću graničnika duljine, odsječeni dio mogao bi se zabosti u oštricu i nasilno baciti.

o) **Uvijek koristite stezaljku ili učvršćenje dizajniranu za pravilno postavljanje okruglog materijala kao što su šipke ili cijevi.** Šipke imaju tendenciju kotrljanja dok se režu, uzrokujući da oštrica "ugrize" i povuče rad rukom u oštricu.

p) **Neka oštrica dosegne punu brzinu prije nego što dođe u kontakt s obratkom.** To će smanjiti rizik od bacanja obratka.

q) **Ako se obradak ili nož zaglave, isključite kutnu pilu. Pričekajte da se svi pokretni dijelovi zaustave i odspojite utikač iz izvora napajanja i/ili uklonite baterijski sklop. Zatim radite kako biste oslobodili zaglavljeni materijal.** Nastavljanje piljenja sa zaglavljenim obratkom može dovesti do gubitka kontrole ili oštećenja kutne pile.

r) **Nakon završetka rezanja, otpustite prekidač, držite glavu pile prema dolje i pričekajte da se list zaustavi prije nego uklonite odsječeni dio.** Opasno je dohvatiti ga rukom u blizini oštrice.

s) **Čvrsto držite ručku kada označujete nepotpuni rez ili kad otpuštate prekidač prije nego što glava pile bude potpuno u donjem položaju.** Kočenje pile može uzrokovati naglo povlačenje glave pile prema dolje, uzrokujući opasnost od ozljeda.

Dodatne sigurnosne upute za kutne pile

- **Kutne pile za poprečno rezanje su namijenjene za rezanje drva ili drvu sličnih proizvoda. Ne smiju se koristiti za rezanje željeznih materijala poput šipki, profila, vijaka itd.** Abrazivni vodiči za prašinu mogu uzrokovati začepljenje pokretnih dijelova, poput donjeg štitnika oštrice. Iskre koje nastaju tijekom rezanja mogu zapaliti donji štitnik oštrice, ploču za umetanje i druge plastične dijelove.

- **Ako je moguće, pričvrstite obradak stezaljkama. Ako ručno podupirete obradak, uvijek morate držati ruku najmanje 100 mm s obje strane lista pile. Ne koristite ovu pilu za rezanje komada koji su premali da bi se sigurno stegnuli ili držali rukom.** Ako je vaša ruka postavljena preblizu lista pile, postoji povećan rizik od ozljeda zbog dodira lista pile.
- **Obradak se mora čvrsto držati i stegnuti ili pritisnuti uz ogradu i stol. Nemojte gurati obradak u list pile i nikada ga ne režite "slobodnom rukom".** Labavi ili pokretni obratci mogli bi se izbaciti velikom brzinom i uzrokovati ozljede.
- **Nikada ne prelazite rukom preko predviđene linije rezanja ispred ili iza lista pile.** Podupiranje obratka "prekriženom rukom", tj. držanje obratka desno od lista pile lijevom rukom ili obrnuto, vrlo je opasno.
- **Nemojte posezati iza ograde dok se list pile okreće. Uvijek održavajte sigurnosnu udaljenost od najmanje 100 mm između vaše ruke i rotirajućeg lista pile (to se odnosi na obje strane lista pile, npr. pri uklanjanju drvnog otpada).** Blizina okretnog lista pile s vašom rukom možda odmah nije očita i možete se ozbiljno ozlijediti.
- **Prije početka rezanja provjerite obradak. Ako je obradak savijen ili izvijen, čvrsto ga stisnite vanjskim licem prema ogradi. Uvijek pazite da nema razmaka između obratka, ograde i stola duž linije reza.** Savijeni ili iskrivljeni obratci mogu se uviti ili pomaknuti i uzrokovati zaglavljivanje rotirajućeg lista pile tijekom rezanja. Uvjerite se da nema čavli ili drugih stranih tijela u obratku.
- **Nemojte koristiti pilu ako stol nije slobodan od alata, drvenog otpada itd. samo obradak treba biti na stolu.** Male krhotine ili rastresiti komadići drva ili drugi predmeti koji se dotiču okretne oštrice mogu se bacati velikom brzinom.
- **Režite samo jedan po jedan obradak.** Naslagani obratci ne mogu se pravilno stegnuti ili držati na mjestu i mogu uzrokovati zaglavljivanje ili klizanje oštrice tijekom piljenja.
- **Prije uporabe pobrinite se da je kružna pila za poprečno rezanje postavljena na ravnu, čvrstu radnu površinu.** Ravna i čvrsta radna površina smanjuje rizik od toga da pila postane nestabilna.
- **Planirajte vaš rad. Kad god namještate nagib lista pile ili kutne pile, provjerite je li prilagodljiva ograda ispravno postavljena i podupire li obradak bez dodira s listom ili štitnikom lista.**
  Bez uključivanja stroja i bez obratka na stolu, simulirajte potpuno kretanje rezanjem pomoću lista pile kako biste bili sigurni da nema prepreka ili opasnosti od urezivanja ograde.
- **S obratcima koji su širi ili duži od vrha stola osigurajte odgovarajuću potporu, npr. pomoću nastavka za stol ili stalka za piljenje.** Radni komadi koji su dulji ili širi od stola pile za rezanje mogu se nagnuti ako nisu čvrsto oslonjeni. Ako odsječeni komad ili komad obratka dođu do vrha, mogu podići donji štitnik ili biti odbačeni oštricom koja se okreće.
- **Nemojte koristiti druge osobe umjesto proširenja stola ili za dodatnu podršku.** Ako obradak nije stabilno oslonjen, oštrica se može zaglaviti.
  Također, obradak se može pomaknuti tijekom rezanja i povući vas i pomoćnika u rotirajuću oštricu.
- **Odrezani komad ne smije se pritisnuti na rotirajući list pile.** Ako nema puno prostora, npr. kada se koriste uzdužni graničnici, odsječeni komad se može zabiti u oštricu i nasilno izbaciti.
- **Uvijek koristite stezaljku ili učvršćenje dizajnirano za pravilno postavljanje okruglog materijala kao što su šipke ili cijevi.** Šipke, tijekom rezanja, imaju tendenciju da se otkotrljaju, uzrokujući da se oštrica "ugrize", a radni komad uvuče u oštricu zajedno s rukom.
- **Dopustite da oštrica da postigne punu brzinu prije rezanja u obradak.** To će

smanjiti rizik od bacanja obratka.

- **Ako se obradak ili oštrica zaglave, isključite kutnu pilu za poprečno rezanje. Pričekajte da se svi pokretni dijelovi zaustave, isključite uređaj i/ili izvadite bateriju. Tada uklonite zaglavljeni materijal.** Ako nastavite s rezanjem unatoč takvoj blokadi, možete izgubiti kontrolu ili oštetiti reznu pilu.
- **Nakon završetka rezanja, otpustite prekidač, držite glavu pile prema dolje i pričekajte da se list zaustavi prije nego uklonite odsječeni dio.** Vrlo je opasno rukom posegnuti prema listu u nastajanju.
- **Čvrsto držite ručku ako napravite nepotpuni rez pile ili ako otpustite prekidač prije nego što je glava pile dosegla donji položaj.** Učinak kočenja pile može uzrokovati naglo povlačenje glave pile i tako dovesti do opasnosti od ozljeda.
- **Održavajte radno područje čistim! Posebno su opasne mješavine materijala.** Lagana metalna prašina može izgorjeti ili eksplodirati.
- **Nemojte koristiti tupe, napukle, iskrivljene ili oštećene listove pile. List pile s tupim ili neusklađenim zupcima može uzrokovati prekomjerno trenje jer je rez pile preuzak, a to može uzrokovati zaglavljivanje lista pile i povratni udar.**
- **Ne koristite listove pile izrađene od brzoreznog legiranog čelika (HSS).** Ti se listovi pile mogu lako slomiti.
- **Uvijek koristite listove pile odgovarajuće veličine i s odgovarajućom montažnom rupom (npr. četvrtastom ili okruglom).** Oštrice koje se ne podudaraju s montiranim željeznim dijelom pile izvodit će se izvan središta, što dovodi do gubitka kontrole.
- **Nikada ne uklanjajte ostatke rezanja, komadiće drva itd. s područja rezanja dok električni alat radi.** Uvijek postavite ručicu alata u položaj za prazan hod i isključite električni alat.
- **Nakon završetka rada, ne dodirujte list pile dok se ne ohladi.** List pile postaje jako vruć tijekom uporabe.

Dodatne napomene

- Koristite samo listove pile promjera koji odgovara natpisima na pili.
- Prilikom piljenja drva ili drugih materijala koji mogu stvoriti prašinu opasnu po zdravlje, uvijek priključite odgovarajući, certificirani usisavač prašine.
- Nosite masku za prašinu tijekom piljenja drva.
- Koristite samo preporučene listove pile.
- Uvijek nosite štitnike za uši.
- Ne dopustite da se zubi lista pile pregriju.
- Prilikom piljenja plastike izbjegavajte topljenje plastike.
- Za materijal koji se obrađuje uvijek koristite pravi list pile.
- Alat smiju koristiti samo obučeni i iskusni rukovatelji koji znaju rukovati s njima.
- Nemojte prekoračiti najveću brzinu naznačenu na alatu. Ako je navedeno, mora se poštivati raspon brzina.
- Napukli listovi pile moraju se staviti van uporabe (popravak nije dopušten).
- Alati s vidljivim pukotinama moraju se odbaciti.
- Alat se mora redovito čistiti.
- Alatni dijelovi izrađeni od legura lakih metala koji su zagađeni ostacima, npr. smola, smiju se čistiti samo otapalom koje ne narušava mehanička svojstva ovih materijala.
- Koristite samo listove pile koje je propisao proizvođač i koji su u skladu s EN 847-1 (namijenjeni za rezanje drva ili sličnih materijala).
- Koristite samo listove pile koji su označeni brzinom jednakom ili većom od brzine označene na alatu.
- Alati i tijela alata moraju biti stegnuti tako da se tijekom rada ne mogu olabaviti.
- Prilikom montaže alata morate osigurati da se stezanje vrši na glavčini alata ili na steznoj površini alata te da rezni rubovi ne dolaze u dodir jedan s drugim ili sa steznim elementima.
- Montažni vijci i matice moraju se zategnuti odgovarajućim ključevima itd. i zakretnim momentom koji je odredio proizvođač (9-12

Nm).
- Produžavanje ključa ili korištenje udaraca čekićem za zatezanje vijaka nije dopušteno.
- S priteznih površina potrebno je ukloniti svu prljavštinu, masnoću, ulje ili vodu.
- Stezni vijci moraju se zategnuti prema uputama proizvođača.
- Za prilagođavanje promjera provrta listova pile prema promjeru vretena stroja, koristite samo čvrsto umetnute prstenove, npr. prstenovi koji su utisnuti ili pričvršćeni ljepljivim vezivanjem. Korištenje labavih prstenova nije dopušteno.
- Održavanje alata nije dopušteno. Opasnost zbog neravnoteže!
- Nosite osobnu zaštitnu opremu, osobito zaštitne rukavice.
- Pobrinite se da imate sigurne temelje.
- Uvijek nosite usko pripijenu odjeću.
- Nakon što ste postavili alat, ispravno ponovno pričvrstite sve sigurnosne uređaje stroja, ako ih ima.
- Neka stručnjak obavi probni rad.

Posebne sigurnosne upute za alate na baterije

a) **Uvjerite se da je alat isključen prije umetanja baterije.** Umetanje baterije u uključeni alat može dovesti do nezgode.

b) **Napunite baterije samo u zatvorenim prostorima jer je punjač namijenjen samo za uporabu u zatvorenom prostoru.** Postoji rizik od električnog udara.

c) **Da biste smanjili opasnost od električnog udara, prije čišćenja punjača baterija, iskopčajte punjač iz mreže.**

d) **Ne izlažite bateriju jakoj sunčevoj svjetlosti tijekom duljeg razdoblja i ne ostavljajte je na grijalici.** Toplina oštećuje bateriju i to predstavlja opasnost od eksplozije.

e) **Neka se vruća baterija ohladi prije punjenja.**

f) **Ne otvarajte bateriju i izbjegavajte mehanička oštećenja baterije. Opasnost od kratkog spoja i isparavanja može izazvati iritaciju respiratornog trakta.** Osigurajte postojanje svježeg zraka i potražite liječničku pomoć u slučaju nelagode.

g) **Nemojte koristiti nepunjive baterije.** To može oštetiti uređaj.

h) **Preporučeni raspon temperature okoliša za sustav punjenja tijekom punjenja je od 4°C do 40 °C.**

i) **Preporučeni raspon temperature okoline za skladištenje alata i baterija je od 0°C do 50 °C.**

j) **Preporučeni raspon temperature okoline za uporabu alata i baterija je od -5°C do 50 °C.**

k) **Uklonite bateriju iz uređaja prije pohranjivanja.**

l) **Propuštanje elektrolita iz ćelija može prouzročiti ozljede kože, oštećenje odjeće ili bilo kojih drugih predmeta izloženih njima. Ako elektrolit dođe u dodir s kožom ili odjećom, temeljito operite čistom vodom. Ako elektrolit uđe u oči, nemojte trljati oči nego ih odmah isperite velikom količinom čiste vode, kao što je voda iz slavine, i odmah se obratite liječniku**

m) **Nemojte rastavljati ili modificirati bateriju, može uzrokovati kratki spoj između ćelija ili između ćelije i njezinog ožičenja te onemogućiti sustav zaštite sigurnosti baterije. To može dovesti do curenja elektrolita, pregrijavanja ili u ćeliji ili bateriji, pucanja i požara.**

n) **Izbjegavajte povremeni ili nenamjerni kratki spoj baterije s metalnim predmetima kao što su: žica, alati, ogrlice ili ukosnice, koje mogu uzrokovati kratki spoj, koje uzrokuju prekomjerni protok struje, propuštanje elektrolita, zagrijavanje ćelija ili baterija, pucanje i požar.**

o) **Držite bateriju podalje od vatre ili topline. Izolacijski materijali će se otopiti, a ventil za otpuštanje plina i sustav zaštite će se oštetiti, uzrokujući curenje elektrolita, pucanje i eventualno požar.**

p) **Ne dopustite da baterija dođe u kontakt s vodom ili se smoči, može doći do kratkog spoja, pregrijati se, zahrđati ili izgubiti svoje funkcije.**

q) **Ne izlažite bateriju mehaničkim udarcima, primjerice, ispuštanjem, bacanjem ili drobljenjem, uzrokujući curenje elektrolita,**

zagrijavanje ćelija i baterija, pucanje i paljenje.

r) Izbjegavajte izravnu vezu baterije s električnim izvorom, kao što je utičnica za upaljač u automobilu, ili akumulator automobila, može prouzročiti strujanje viška struje pri visokom naponu i može prouzročiti curenje elektrolita, pregrijavanje ćelije ili baterije, pucanje i požar.

Sigurnosne upute za punjač

- Ovaj punjač mogu koristiti djeca u dobi od 8 i više godina kao i osobe sa smanjenim tjelesnim, senzornim ili mentalnim sposobnostima ili nedostatkom iskustva i znanja ako su na siguran način dobili nadzor ili upute o korištenju punjača i razumiju koje su opasnosti povezane. Djeca ne smiju igrati s punjačem. Čišćenje i korisničko održavanje punjača ne smiju obavljati djeca bez nadzora odraslih.
- Ako je kabel za napajanje oštećen, mora ga zamijeniti proizvođač, njegov serviser ili slične kvalificirane osobe kako bi izbjegli opasnost.
- Koristite samo punjač 168161.01 / 168160.01 da biste napunili baterijski sklop 168159.01.
- Da biste napunili bateriju, koristite samo isporučeni punjač.
- Nikada ne punite nepunjive baterije.
- Tijekom punjenja, baterije se moraju postaviti u dobro provjetreno mjesto.

Preostali Rizici

Čak i ako se pravilno radi i rukuje ovim električnim alatom, ostat će neki preostali rizici. Zbog svoje konstrukcije i izrade, ovaj električni alat predstavlja sljedeće opasnosti,

a) Opasnost po zdravlje zbog električne energije korištenjem nepravilnih električnih priključnih kabela;
b) Ne opterećujte pilu nepotrebno: prekomjerni pritisak prilikom piljenja brzo oštećuje list pile, što rezultira smanjenim učinkom stroja u obradi i preciznosti rezanja;
c) Rezovi; ruke nikada ne smiju ući u zonu obrade dok stroj radi;
d) Upozorenje za električni napon. Električni udar zbog nedovoljne izolacije;
e) Oštećenja sluha ako radite bez zaštite za uši;
f) Vruća površina. Alat za umetanje možda će ostati vruć nakon primjene. Nemojte dirati ili nosite zaštitne rukavice;
g) Toksična Prašina! Nosite zaštitu za oči i masku za prašinu.

Upozorenje!

Tijekom rada, proizvod stvara elektromagnetska polja koja, pod nekim određenim okolnostima, mogu ugroziti funkcionalnost aktivnih ili pasivnih medicinskih proizvoda za ugradnju. U

cilju smanjenja ozbiljnih ili smrtonosnih ozljeda, preporučujemo da osobe s medicinskim implantatima, prije korištenja električnog alata, konzultiraju svog liječnika i proizvođača svog medicinskog implantata.

4. Prije uporabe

Raspakiravanje

1. Raspakirajte sve dijelove i postavite ih na ravnu stabilnu površinu.
2. Uvjerite se da je sadržaj isporuke cjelovit i da nema oštećanja. Ako pronađete da neki dijelovi nedostaju ili oštećenja, nemojte koristiti proizvod nego kontaktirajte vašeg prodavatelja ili servisni centar. Nemojte koristiti proizvod osim ako su dijelovi koji su nedostajali isporučeni ili su zamijenjeni neispravni dijelovi. Korištenje nepotpunog ili oštećenog proizvoda predstavlja opasnost za ljude i imovinu.
3. Uvjerite se da imate sve potrebnu opremu za montažu i rad.

Punjenje baterijskog sklopa (Sl. D)

Napomena

- ▶ U slučaju nepravilnog punjenja, baterija se može oštetiti.
- ▶ Izvadite mrežni utikač punjača prije umetanja ili uklanjanja baterije.

Baterija je djelomično napunjena nakon isporuke kako bi se izbjeglo oštećenje baterije uzrokovano dubokim pražnjenjem. Prije početnog pokretanja i kad je baterija prazna,bateriju je potrebno napuniti. Da biste to učinili, postupite ovako:

1. Gurnite baterijski sklop (30) na punjač (32) naopako dok ne sjedne na mjesto.
2. Utaknite mrežni utikač punjača (32) u ispravno spojenu mrežnu utičnicu. LED stanja punjača - Crveno (35) svijetli; i punjenje zahtijeva cca. 60min.
3. Pričekajte sve dok crveno LED svjetlo statusa napunjenosti ne isključi (35) i zasvijetli zeleno LED svjetlo indikator stanja napunjenosti (36), to znači da je baterija potpuno napunjena.
4. Držite mrežni utikač dok povlačite kabel za napajanje punjača iz utičnice. Baterijski sklop (30) i punjač (32) možda su se zagrijali tijekom punjenja, ostavite bateriju da se ohladi na sobnu temperaturu.
5. Izvadite baterijski sklop (30) iz punjača (32) pritiskom i držanjem tipke za otpuštanje (31) i povlačenjem baterijskog sklopa (30) punjača (32).

Uklanjanje/Umetanje baterije

1. Da biste izvadili baterijski sklop (30) iz alata, pritisnite gumb za oslobađanje baterije (31) na baterijskom sklopu (30) i izvucite bateriju.
2. Za umetanje baterije (30), stavite je na vodilicu i gurnite je natrag u alat. Čut će se glasno klik.

Provjera razine napunjenosti baterije

- ▶ Baterija se isporučuje s integriranim indikatorom razine baterije.
- ▶ Status baterije prikazuje se na sljedeći način pomoću tri LED indikatora razine napunjenosti baterije (LED) (33).

Boja LED svjetla	Značenje
Zeleno-Narančasto-Crveno	Maksimalna napunjenost/snaga
Narančasta-Crvena	Srednja napunjenost / snaga
Crvena	Slaba napunjenost – Napunite bateriju

Pritisnite gumb za punjenje baterije (34) na baterijskom sklopu (30). Status baterije možete pročitati pomoću LED svjetla indikatora razine baterije (33).

Postavljanje uređaja

- ▶ Uvijek osigurajte stabilno mjesto postavljanja uređaja. Uređaj pričvrstite odgovarajućim vijcima (nisu uključeni u isporuku) na ravnu, stabilnu podlogu. U tu svrhu upotrijebite izbušene rupe (19).

NAPOMENA: u iznimnim slučajevima možete postaviti temeljnu ploču na čvrstu podlogu u tu svrhu.

- ▶ Izvucite transportni ograničavač (25) i pobrinite se da zatik izađe iz rupe kako bi motorna jedinica kutne pile (3) bila prema

gore.

Provjera štitnika oštrice

UPOZORENJE! POSTOJI RIZIK OD OZLJEDA!
Uvijek isključite uređaj i uklonite baterijski sklop prije obavljanja bilo kakvih radova na uređaju.

- Pazite da se svi pokretni dijelovi štitnika oštrice (14) slobodno kreću bez zaglavljivanja. Svi uređaji koji prekrivaju list pile moraju ispravno raditi.
- Prvo pritisnite ručku prema dolje (2). Dopustite da štitnik oštrice (14) sklizne potpuno prema gore.
- Kad otpustite ručicu (2), štitnik oštrice (14) mora se slobodno pomicati natrag u početni položaj.

UPOZORENJE!
Kad se otpusti ručka (2), pila se također vraća u početni položaj. Pazite da vam ruke ili drugi dijelovi tijela ne budu unutar dometa zakretanja pile.

Postavljanje / zamjena lista pile

UPOZORENJE!

- ▶ Uvijek izvadite bateriju (30) prije zamjene lista pile (16)!
- ▶ Strelica na listu pile (16) mora odgovarati strelici koja pokazuje smjer okretanja (smjer kretanja prikazan na uređaju).
- ▶ Nosite rukavice pri promjeni lista pile.

- Pritisnite ručku (2) prema dolje i gurnite štitnik oštrice (14) prema gore. Jednom rukom čvrsto držite štitnik oštrice (14). Provjerite je li montažni vijak (20) dostupan.
- Istom rukom pritisnite blokadu vretena (4) do kraja i držite je u tom položaju. Ako je potrebno, drugom rukom zarotirajte list pile (16) sve dok to nije moguće.
- Otpustite pričvrsni vijak (20) u smjeru kazaljke na satu pomoću isporučenog imbus ključa (37).
- Skinite steznu prirubnicu (vanjsku) (21) i list pile (16).
- Umetnite novi list pile.
- Postupite obrnutim redoslijedom kako biste uređaj ponovno sastavili u upotrebljivo stanje.
- Provjerite jesu li svi elementi za pričvršćivanje pravilno postavljeni.

NAPOMENA

- ▶ Provjerite može li se list pile (16) slobodno okretati.
- ▶ Uključite uređaj na oko 60 sekundi kako biste provjerili da nema neobičnih vibracija. Ako to nije slučaj, provjerite je li list pile (16) pravilno postavljen.

Postavljanje naslona obratka

- Otpustite odgovarajući vijak (8) za oslonac obratka standardnim Phillips odvijačem (ne isporučuje se).
- Gurnite oslonac obratka (7) koliko je god moguće u odgovarajuće rupe za bušenje (18).
- Ponovno pritegnite vijak (8) za oslonac obratka. Pazite da oslonac obratka (7) ostane vodoravan.
- Na isti način postupite s druge strane.

Postavljanje stezaljki za zatezanje

- Otpustite odgovarajući stezni vijak (26) i umetnite vratilo zatezne stezaljke (17) u rupu. Osovinu zatezne stezaljke (17) umetnite samo toliko u otvor da se prilagodljiva ograda (12) može slobodno kretati.
- Ponovno zategnite stezni vijak (26).
- Na isti način postupite s druge strane.

Stezanje obratka

- Postavite obradak ispod odgovarajuće stezaljke (17).
- Pritisnite obradak uz ogradu.
- Prvo odvijte vijak za prilagođavanje zatezne stezaljke (17a) i namjestite ga tako da odgovara obratku. Zatim ponovno zategnite vijak za prilagođavanje stezne stezaljke (17a).

- Nakon toga zategnite navojnu šipku (27) okretanjem u smjeru kazaljke na satu.
- Za otpuštanje obratka okrenite navojnu šipku (27) u smjeru suprotnom od kazaljke na satu.

NAPOMENA

▶ Dugi i teški obratci moraju biti podloženi ili oslonjeni na slobodnom kraju radi osiguranja stabilnosti.

Postavljanje vreće za sakupljanje prašine

NAPOMENA

▶ Postoji opasnost od požara pri radu s električnim uređajima koji imaju vreću za skupljanje prašine ili se mogu spojiti na usisavač putem uređaja za usisavanje prašine! Pod nepovoljnim uvjetima, drvna prašina u vreći za skupljanje prašine može se spontano zapaliti. To se može dogoditi, na primjer, zbog letećih iskri pri brušenju metala ili metalnih ostataka u drvu. Povećan je rizik ako se drvna prašina pomiješa s drugim kemijskim tvarima, a toplina nastaje produženim brušenjem. Stoga ne dopustite da se radni komad pregrije i uvijek ispraznite vreću za skupljanje prašine ili vrećicu za usisavanje usisavača prije odmora od rada.

▶ Provjerite je li vreća za skupljanje prašine pravilno postavljena.

▶ Pridržavajte se propisa koji vrijede za vašu zemlju u vezi s materijalima koji će se obrađivati.

- Pritisnite dvije kopče za pričvršćivanje (24a) na otvoru vreće za skupljanje prašine (24) kako biste proširili otvor.
- Gurnite vreću za skupljanje prašine (24) na priključak za usisavanje prašine (23) i otpustite pričvrsne kopče (24a). Pazite da zatvarač na vreći za skupljanje prašine (24) bude okrenut prema dolje.

5. Rad

UPOZORENJE!

▶ **Nosite osobnu zaštitnu opremu kada radite s Kutnom Pilom.**

▶ **Uvijek isključite uređaj i uklonite baterijski sklop prije obavljanja bilo kakvih radova na uređaju.**

Postavljanje stola

- Otpustite vijak za zaključavanje stola (6).
- Okrenite pilu na ručki za nošenje (22) u željeni položaj. Postavljeni kut možete odrediti pomoću kutne skale (11) i prikazane strelice (10) na stolu.
- Ponovno zategnite vijak za zaključavanje stola (6).

Izrada rezova bez kutne pile

- Po potrebi namjestite stol (9) kako je opisano u odjeljku "Postavljanje stola".
- Pomoću isporučenog imbus ključa (37) okrenite sigurnosnu maticu (13) za postavljanje prilagodljive ograde (12). Gurnite prilagodljivu ogradu (12) prema unutra što je više moguće. Ponovno zategnite sigurnosnu maticu (13).
- Postavite obradak koji se obrađuje na prilagodljivu ogradu (12). Pričvrstite ga kako je opisano u odjeljku "Stezanje obratka".
- Pritisnite sigurnosno zaključavanje (15) i pritisnite prekidač za uključivanje/ isključivanje (1) i držite ga pritisnutim. Pila se pokreće. Zatim pritisnite ručku (2) prema dolje, pažljivo spustite pilu na obradak. Pilite primjenom umjerenog pritiska.
- Nakon završetka rezanja otpustite prekidač za uključivanje/isključivanje (1). Pričekajte da se pila prestane okretati prije nego što je vratite u početni položaj.

Izrada kutnih / kosih rezova

- Ako je potrebno za kutni rez, prilagodite stol (9) kako je opisano u odjeljku "Postavljanje stola", počnite rezati.
- Prilagodite željeni nagib kosine pile od 0-45 °. Da biste to učinili, odvijte zaporni vijak (5) za kut nagiba i nagnite pilu u željeni položaj. Ponovno zategnite zaporni vijak (5). Postavljeni kut nagiba možete provjeriti i pomoću ljestvice (28) i pokazivača nagiba (29).

- Pomoću isporučenog imbus ključa (37) okrenite sigurnosnu maticu (13) za postavljanje prilagodljive ograde (12). Udaljenost od lista pile (16) ne smije biti veća od 8 mm. Provjerite postavku spuštanjem pile. Ako je potrebno, prilagodite steznu stezaljku (17) prilagodljivoj ogradi (12). Ponovno zategnite sigurnosnu maticu (13).
- Postavite obradak koji se obrađuje na prilagodljivu ogradu (12). Pričvrstite ga kako je opisano u odjeljku "Stezanje obratka".
- Pritisnite sigurnosno zaključavanje (15) i pritisnite prekidač za uključivanje/ isključivanje (1) i držite ga pritisnutim. Pila se pokreće. Zatim pritisnite ručku (2) prema dolje, pažljivo spustite pilu na obradak. Pilite primjenom umjerenog pritiska.
- Nakon završetka rezanja otpustite prekidač za uključivanje/isključivanje (1). Dopustite da se pila prestane okretati prije nego što je vratite u početni položaj.

6. Čišćenje i održavanje

UPOZORENJE! Postoji rizik od ozljeda. Uvijek isključite uređaj i uklonite bateriju prije obavljanja bilo kakvih radova na uređaju.

- Radove popravaka i servisiranja koji nisu opisani u ovom priručniku uvijek treba obaviti naš servisni centar. Koristite samo originalne dijelove.
- Uređaj uvijek mora biti čist, suh i bez ulja ili masnoće.
- Za čišćenje kućišta koristite meku, lagano ovlaženu krpu.
- Uvijek očistite uređaj nakon završetka radova.
- Nikada nemojte dopustiti ulazak tekućina u uređaj. Nikada nemojte koristiti benzin, otapala ili sredstva za čišćenje koja mogu oštetiti plastiku.
- Nakon svakog rada uklonite prašinu i strugotine iz izbacivača strugotine, ako je izbacivač strugotina blokiran, očistite ga odgovarajućim sredstvima (npr. komprimiranim zrakom).
- Ako se baterija duže vrijeme pohranjuje, razinu punjenja treba redovito provjeravati. Optimalna razina punjenja je između 50% i 80%. Optimalno okruženje za skladištenje je hladno i suho mjesto.

7. Skladištenje i Prijevo

UPOZORENJE! Postoji rizik od ozljeda. Uvijek isključite uređaj i izvadite bateriju prije skladištenja i prijevoza.

Skladištenje

1. Isključite uređaj i uklonite baterijski sklop.
2. Očistite uređaj na opisani način.
3. Spremite uređaj i njegov pribor na tamno, suho mjesto, bez mraza i koje je dobro prozračeno.
4. Uvijek spremajte uređaj na mjesto koje nije dostupno djeci.
5. Tijekom dužeg razdoblja skladištenja provjerite stanje napunjenosti baterije i po potrebi ga napunite otprilike svaka 3 mjeseca.
6. Za pohranjivanje koristite originalno pakiranje za zaštitu uređaja od vanjskih utjecaja.
7. Redovito provjeravajte razinu napunjenosti baterijskog sklopa, ako ju je potrebno pohraniti dulje vrijeme. Optimalni uvjeti pohranjivanja su na hladnom i suhom mjestu.

Prevoženje

NAPOMENA

▶ Uređaj transportirajte samo s pričvršćenim transportnim ograničavačem (25) i koristite ručku za prenošenje (22).

Uklanjanje / umetanje transportnog ograničavača

- Za uklanjanje transportnog ograničavača (25), pritisnite malo na ručku (2) i izvucite transportni ograničavač (25) do kraja. Motorna jedinica (3) sada se može pomicati prema gore.

- Za umetanje transportnog ograničavača, pritisnite ručicu prema dolje, a zatim transportni ograničavač (25) gurnite u uređaj. Motorna jedinica (3) je sada pričvršćena na mjestu.

1. Isključite uređaj i uklonite baterijski sklop.
2. Zaštitite uređaj od bilo kakvih teških udaraca ili jakih vibracija koje se mogu pojaviti tijekom prijevoza u vozilima.
3. Osigurajte uređaj kako biste spriječili klizanje ili pad.

8. Zamjenski / dodatni dijelovi

UPOZORENJE!

Koristite samo pribor i dodatnu opremu navedenu u priručniku za uporabu. Korištenje alata za umetanje ili pribora koji nisu navedeni u uputama za uporabu mogu uzrokovati opasnost od ozljeda. Pribor nabavite samo od Servisnog Centra.

Rezervni punjač i baterijski sklop za platformu od 20 V		
Vrijeme punjenja	Baterijski Sklop 168158,01 2Ah	Baterijski Sklop 168159,01 4Ah
Punjač 168160,01	60min	120min
Punjač 168161,01	35min	60min
Sav tim dijeli kompatibilni punjač i baterijski sklop za platforme od 20V.		

9. Rješavanje problema

UPOZORENJE!

Obavite samo korake opisane u ovim uputama. Sve daljnje radove na pregledu, održavanju i popravljanju moraju obavljati ovlašteni servisni centri ili slični stručnjaci ako sami ne možete riješiti problem. Sumnja na kvar često se javlja zbog uzroka koje korisnici mogu samo riješiti. Stoga provjerite proizvod pomoću ovog odjeljka. U većini slučajeva problem se može brzo riješiti.

Problem	Mogući uzrok	Korektivna radnja
Proizvod se ne pokreće	Baterijski sklop je prazan	Ponovno napunite bateriju
	Baterijski sklop nije umetnut	Umetnite baterijski sklop
	Okidač se ne može pravilno pritisnuti ili je neispravan	Pošaljite u servisni centar za popravak
Različito vrijeme punjenja	Baterijski sklop je samo djelomično napunjen	Ponovno punjenje baterijskog sklopa
	Punjač je slomljen	Provjerite punjač, ako je on oštećen, kontaktirajte Servisni Centar.
	Baterijski sklop je vrlo hladan ili vruć	Dopustite da se baterijski sklop vrati na normalnu sobnu temperaturu pa onda ponovno napunite
Pila se ne pokreće	Mrežni utikač nije priključen. Glavni prekidač napona iskače	Provjerite utičnicu, mrežni kabel, mrežni utikač, popravke prema potrebi mora izvršiti kvalificirani električar, provjerite glavni prekidač.
	Sklopka za uključivanje / isključivanje može biti neispravna	Popravite u Servisnom Centru
	Kvar motora	
Pila ne reže	Nije spojena na napajanje	Spojite na napajanje
	List pile je istrošen ili oštećen	Zamijenite novom oštricom
Nezadovoljavajući rezultat	Tup/oštećen list pile	Zamijenite novom oštricom
	Kut rezanja nije ispravan	Prilagodite nagib i /ili kut mitra rezanja
	List pile nije prikladan za materijal	Koristite prikladni list pile
	Pregrijavanje lista pile	Ohladite prije ponovne uporabe
Prekomjerna buka / vibracije	Tup/oštećen list pile	Zamijenite novom oštricom
	Labavi vijci / matice	Zategnite ih

NAPOMENA: Ako vaš proizvod i nakon ovih provjera ne radi ispravno, obratite se Servisnom Centru.

10. Odlaganje

Kako bi pomogli okoliš, ispravno odložite proizvod kada je došao do kraja korisnog vijeka trajanja, ali ne u kućni otpad. Informacije o mjestima prikupljanja otpada i njihovom radnom vremenu mogu se dobiti od lokalne uprave.

Li-ion

Šteta nanesena okolišu zbog pogrešnog odlaganja baterija / punjivih baterija.
Uklonite baterijski sklop iz proizvoda prije odlaganja. Baterije/punjive baterije ne smiju se odlagati u normalni kućni otpad. One mogu sadržavati otrovne teške metale i podložne su pravilima i propisima o tretmanu opasnog otpada. Molimo odložite baterije u skladu s odgovarajućim lokalnim zahtjevima.

11. Servis

UPOZORENJE!

Neka se vaš proizvod popravi u servisnom centru ili kod električara, koristeći samo originalne dijelove proizvođača. Uvijek zamijenite utikač ili kabel za napajanje punjača od strane proizvođača proizvoda ili njegovog servisnog centra.

SPINSERVICE S.r.l
call center for Italy 800 595 595
call center for Slovenia 080 19 50
www.eurospin.it.

12. Izjava o Sukladnosti

SPINSERVICE S.r.l.,
Via Campalto 3/d, 37036 San Martino B.A. VR, Italija ,

Ovim izjavljujemo da je proizvod
Kutna pila od 20 V
Broj modela: 166892.01

Je u skladu sa sljedećim Europskim Direktivama
2006/42/EZ
2014/30/EU
2014/35/EU
2011/65/EU & (EU) 2015/863

I usklađenim normama
EN 62841-1:2015
EN 62841- 3- 9: 2015+A11 :2017
EN IEC 55014-1:2021
EN IEC 55014-2: 2021
EN 55014-1:2017+A11:2020
EN 55014- 2:2015
EN IEC 61000-3-2:2019
EN 61000-3-3:2013+A1:2019
EN 60335-1:2012+A11:2014+A13 :2017+A1 :2019+A14 :2019+A2 :2019
EN 60335-2-29: 2004+A2:2010+A11:2018
EN 62233:2008

Proizvođač i ime ovlaštenog predstavnika tehničke dokumentacije
Generalni Direktor: G. Bruno Palese

Potpis
Mjesto i datum: Verona 12.10.2021
SPINSERVICE S.r.l.,
Via Campalto 3/d, 37036 San Martino B.A. VR, Italija,

Proizvedeno u Kini
Pročitajte i zadržite za buduće reference.

ENKHO
PROFESSIONAL

cod. articolo 166892.01