SEDUTA PER VASCA DA BAGNO
MANUALE DI ISTRUZIONI
Prima di utilizzare il vostro prodotto, leggere attentamente le istruzioni contenute in questo manuale.

BATHTUB SEAT
INSTRUCTION MANUAL
Before using your product, read the instructions contained in this manual carefully.

SEDEŽ ZA KOPALNO KAD
NAVODILA ZA UPORABO
Pred uporabo izdelka pozorno preberite navodila v pricujocem prirocniku.

SJEDALO ZA KADU
PRIRUČNIK S UPUTAMA
Prije korištVisoki ormarićenja vašeg proizvoda, pažljivo pročitajte upute sadržane u ovom priručniku.

BADEWANNENSITZ
BEDIENUNGSANLEITUNG
Bevor Sie das Produkt benutzen, lesen Sie bitte die Anweisung in dieser Bedienungsanleitung.

ITEM NO. 161403.01
10-2020
SPINSERVICE S.r.l.
Via Campalto, 3/D - 37036
San Martino B.A. (VR) Italia / Italy / Italija
www.eurospin.it
MADE IN CHINA / ZEMLJA PORIJEKLA: Kina
Leggere e conservare / Read and keep for future reference / Preberite in shranite / Pročitati i sačuvati / Lesen und für späteres Nachschlagen aufbewahren.

TÜVRheinland ZERTIFIZIERT
www.tuv.com
ID 1111227491

geprüfte Sicherheit

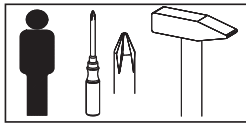

Non incluso nella confezione
Non included in the package
Ni vkljucen v paket
Nije uključeno u pakiranje
Nicht in der Packung enthalten

A

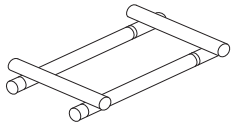

1x

B

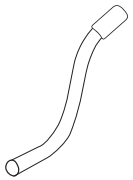

4x

C

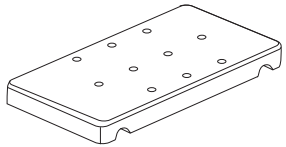

1x

4x

2x

2x

1

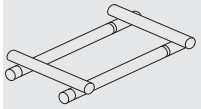

A x 1

B x 4

x 4

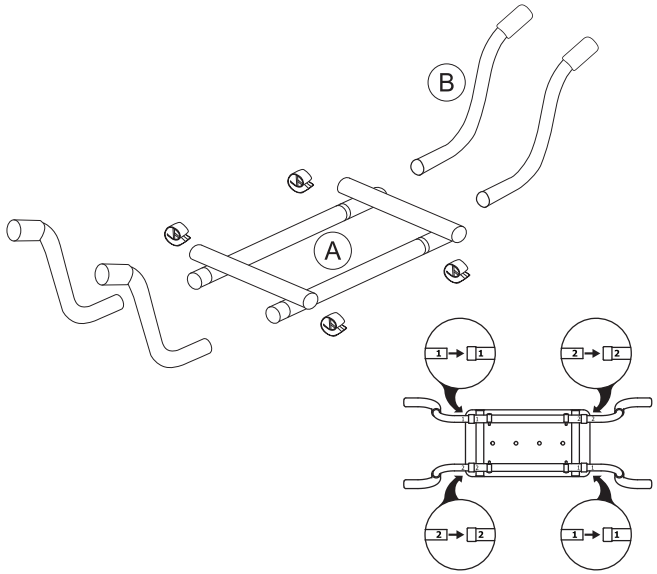

2

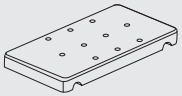

C x 1

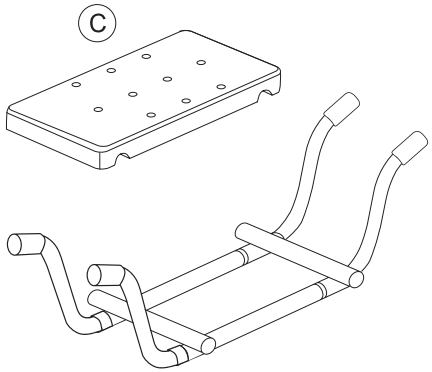

3

x 2

x 2

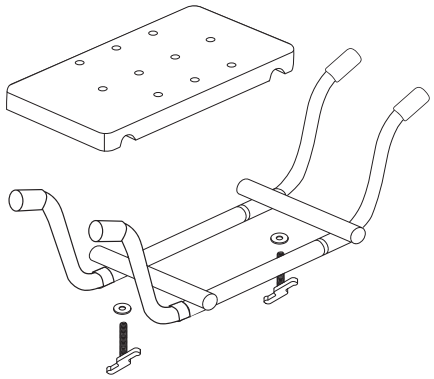

4

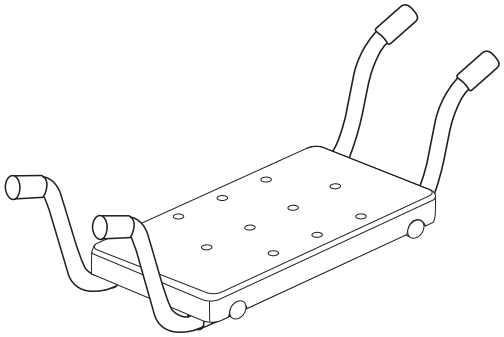

Carico massimo:
Maximum load:
Največja dovoljena obremenitev:
Maksimalno opterećenje:
Maximale Belastbarkeit:

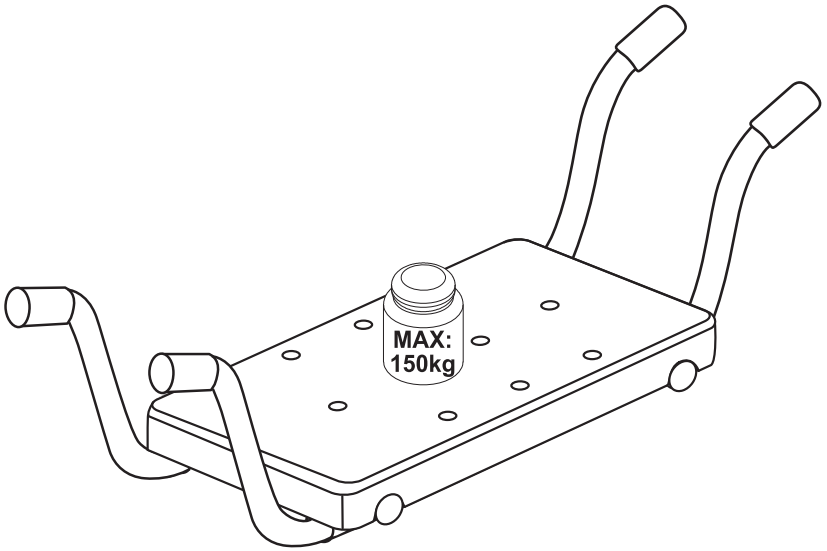

Leggere attentamente le istruzioni prima dell'uso

Utilizzare l'articolo solo come descritto e per le finalità cui è destinato. Conservare le istruzioni con cura.
Portata max: 150kg
Dimensione: 22 x 18H cm
Regolazione larghezza: 73,5-82,5cm (+/- 1-2cm)
Lunghezza seduta: 40,5cm
Larghezza seduta: 22 cm

Utilizzo

La seduta per vasca da bagno serve da appoggio stabile per fare il bagno in una normale vasca da bagno. È progettata per le persone che hanno problemi a sedersi e/o rialzarsi dal fondo della vasca da bagno.

Avvertenza

1. La seduta non può essere montata nella vasca se i gommini che si trovano ai lati delle staffe non sono bene a contatto con la parete (lato verticale) della vasca, come si vede in Fig. 2.
2. Accertarsi sempre che la seduta sia ben fissata prima di usarla.
3. Controllare lo stato dei gommini antiscivolo prima di ogni utilizzo.
4. Il prodotto è destinato unicamente a un utilizzo domestico.
5. Questo apparecchio non è adatto ad ambienti come saune o cabine a infrarossi.
6. Il prodotto non è adatto per la riabilitazione o il trattamento medico di pazienti.

Raccomandazioni di sicurezza

• "Superfici lisce o umide possono compromettere le proprietà antiscivolo"
Non calpestare la seduta.

• Non sollevare assieme alla persona
• Nota: non è idonea all'utilizzo per fini riabilitativi o per il trattamento medico di persone.
• La durata utile dei componenti di supporto in materiale plastico è di 2 anni.

Montaggio

1. Inserire le staffe e allinearle sui fori per il montaggio dei bulloni. Ci sono due fori sul raccordo rettangolare per la regolazione della lunghezza. Accertarsi che sia possibile un fissaggio sicuro dei due elementi sul bordo della vasca.

Fig.1

2. Posizionare il raccordo rettangolare sul lato inferiore della seduta e allinearlo sui fori per il montaggio delle viti.
3. Avvitare le viti applicando la guarnizione e stringere bene eliminando il gioco.
AVVERTENZA! Se su un lato la seduta sporge in maniera considerevole oltre il bordo della vasca da bagno, può essere pericoloso per l'utente e costituire un rischio di caduta.
4. Controllare che la seduta sia ben bloccata prima di usarla. La seduta non può essere messa in posizione asimmetrica rispetto ai bordi della vasca da bagno, e le protezioni non devono aderire (o aderire solo parzialmente) alla vasca (Fig. 2).

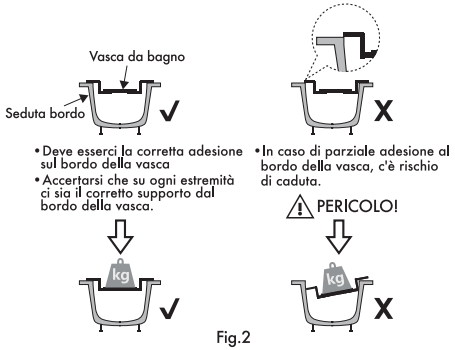

Fig.2

AVVERTENZA! Accertarsi che il bullone sia inserito completamente e bloccare gli elementi.
5. La procedura riportata sopra deve essere seguita ogni volta che si monta la seduta nella vasca da bagno.

Pulizia e manutenzione

1. Si raccomanda di controllare regolarmente la seduta per rilevare eventuali danni o segni visibili di usura.
2. Si raccomanda una pulizia regolare. La seduta deve essere pulita dopo ogni utilizzo con un panno morbido imbevuto con acqua e sapone.
• AVVERTENZA! Non usare solventi, candeggina o spugnette abrasive per pulire la maniglia di appiglio.

Carefully read the following instructions for use

Only use this item in the manner described and for the purpose for which it is intended. Store these instructions for use carefully.
Maximum load: 150kg
Dimension: 22 x 18H cm
Adjusting the mounting width: 73.5-82.5cm (+/- 1-2cm)
Seat length: 40.5 cm
Seat width: 22 cm

Purpose

The bathtub seat board is designed to provide a stable seat when bathing in a standard bathtub. I t is designed for people who have problems to sit down and / or rise from the bottom of the bathtub.

Warning

1. The seat board cannot be mounted on the bathtub when the rubber pads, located on the side of the brackets, do not have full contact with the vertical (or almost vertical) wall of the bathtub, as shown in Fig. 2.
2. Always make sure that the seat board is attached properly before using it.
3. Please check the condition of anti-slip tube cap before each using.
4. This products is only for indoor use.
5. This product is not suitable for saunas or heat cabins.
6. This product is not suitable for rehabilitation or medical treatment of persons.

Safety advice

• "Smooth or damp surfaces may impair anti-slip properties"
Do not step on seat.

• Do not lift together with person.
• Note: not for use in the rehabilitation or medical treatment of persons.
• Service life for supporting components made of plastic material is 2 years.

Assembly

1. Slide brackets and align the holes for bolt. There are two holes on the rectangle fitting for length adjust, please ensure the two hands can be fixed well on the edge of tub. WARNING! Please ensure the bolt is completely inserted and lock the hands.

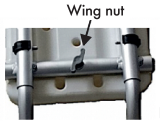

Fig.1

2. Place the rectangle fitting on the backside of seat board, align the holes for screw.
3. Screw down the screws with gasket tightly and ensure no sway between them. WARNING! If, on the one hand, the seat board protrudes significantly beyond the edge of the bath tub, it can be dangerous to the user and threaten to fall.
4. Check that the seat board is securely locked before use. The seat board cannot be placed asymmetrically relative to the bathtub edges, and the protections must not adhere or only partially adhere to the bathtub (Fig. 2).

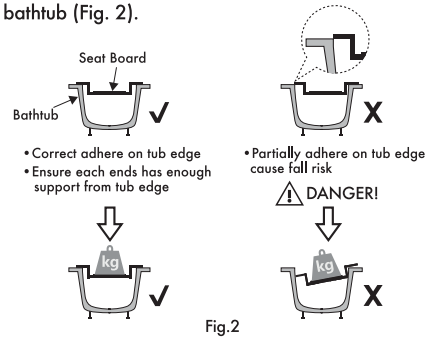

Fig.2

5. The above procedure should be used each time when mounting the seat board on the bathtub. WARNING! Always before using the seat board make sure that it is correctly and stably mounted to the bathtub.

Cleaning and maintenance

1. It is recommended to regularly check the seat board for any damage or visible signs of wear.
2. Regular cleaning is recommended. The seat board should be cleaned with a soft cloth and soapy water after each use it off. WARNING! Do not use solvents, bleaches or abrasives to clean the handle.

Pozorno preberite navodila v nadaljevanju

Izdelek uporabljajte izključno na opisan način in za namene, za katere je predviden. Pričujoča navodila skrbno shranite.
Največja obremenitev: 150kg
Dimnezije pribl.: 22 x 18H cm
Nastavitev širine: 73,5-82,5cm (+/- 1-2cm)
Dolžina sedeža: 40,5 cm
Širina sedeža: 22 cm

Namen

Sedež za kopalno kad ponuja stabilno sedišče pri kopanju v standardni kopalni kadi. Namenjen je ljudem, ki težko sedejo in/ali vstanejo iz dna kopalne kadi.

Opozorilo

1. Sedeža ni dovoljeno namestiti v kopalno kad, če gumijaste blazinice na strani ročajev niso v celoti v stiku z navpično (ali skoraj navpično) steno kopalne kadi, kot prikazuje slika 2.
2. Pred uporabo vedno preverite, da je sedežna deska pravilno pritrjena.
3. Pred uporabo vedno preverite stanje nedrsečih nožic na ceveh.
4. Izdelek je namenjen uporabi izključno v notranjih prostorih.
5. Izdelek ni primeren za savno ali vročinske kabine.
6. Izdelek ni primeren za rehabilitacijo ali zdravstveno oskrbo ljudi.

Varnostni nasveti

• "Na gladkih ali vlažnih površinah ni mogoče zagotoviti nedrsečnosti izdelka."
Ne stopite na sedež.

• Ne dvignite ga, ko na njem kdo sedi
• Opomba: ni primeren za uporabo pri rehabilitaciji ali zdravstveni oskrbi ljudi.
• Življenjska doba podpornih komponent iz plastičnega materiala je 2 leti.

Sestava

1. Zdrsnite ročaje in poravnajte luknje za sornik. Na pravokotnem priključku za nastavitev dolžine sta dve luknji; prosimo poskrbite, da je ročice mogoče pravilno namestiti na rob kadi. OPOZORILO! Prosimo poskrbite, da je sornik popolnoma vstavljen, in zaklenite ročice.

Slika 1

2. Pravokotni priključek postavite na zadnjo stran sedežne deske in poravnajte luknje za vijak.
3. Vijake s tesnili dobro zatisnite in poskrbite, da se ne majejo. OPOZORILO! Če sedež za kad sega znatno preko roba kadi, je tudi nevarno za uporabnika in predstavlja tveganje padca.
4. Pred uporabo preverite, da je sedežna deska varno pritrjena. Sedeža ni mogoče namestiti asimetrično glede na rob kadi in zaščite se ne smejo ne oprijemati ali se samo delno oprijemati kopalne kadi (Slika 2).

Slika 2

5. Zgornjemu postopku je potrebno slediti vedno, ko sedež nameščate na kopalno kad. OPOZORILO! Pred uporabo sedeža vedno preverite, da je pravilno in stabilno nameščen na kopalno kad.

Čiščenje in vzdrževanje

1. Svetujemo, da redno pregledujete, da na sedežu ni poškodb ali vidnih znakov obrabe.
2. Svetujemo redno čiščenje. Sedež po uporabi vedno očistite z mehko krpo in milnico. OPOZORILO! Ne uporabljajte topil, belila ali abrazivnih snovi za čiščenje ročajev.

Pažljivo pročitajte sljedeće upute ove uporabu.

Koristite predmet na opisan način i u namjeravanu svrhu. Pažljivo čuvajte ove upute za uporabu.
Maksimalno opterećenje: 150kg
Približ. Veličina: 22 x 18H cm
Prilagođavanje širine montaže: 73.5-82.5cm (+/- 1-2cm)
Duljina sjedala: 40.5 cm
Širina sjedala: 22 cm

Svrha

Daska sjedala za kadu dizajnirana je tako da osigura stabilno sjedalo kad se kupate u standardnoj kadi. Dizajnirana je za ljude koji imaju problema sjesti i/ili ustati s dna kade.

Upozorenje

1. Daska sjedala ne može se montirati na kadu kada gumeni jastučići, smješteni na bočnoj strani nosača, nemaju potpuni kontakt s okomitim (ili gotovo okomitim) zidom kade, kao što je prikazano na slici 2.
2. Uvijek se uvjerite da je daska sjedala pravilno montirana prije nego što je počnete koristiti.
3. Prije svake uporabe provjerite stanje poklopca protiv klizanja.
4. Ovaj je proizvod namijenjen samo za unutarnju uporabu.
5. Ovaj proizvod nije prikladan za saune i toplinske kabine.
6. Ovaj proizvod nije prikladan za rehabilitaciju ili medicinsko liječenje osoba.

Sigurnosni savjeti

• "Glatke ili vlažne površine mogu narušiti protuklizna svojstva "
Ne gazite po sjedalu.

• Ne dižite zajedno s osobom.
• Napomena: nije za uporabu u rehabilitaciji ili liječenju osoba.
• Životni vijek potpornih komponenata izrađenih od plastičnog materijala je 2 godine.

Sastavljanje

1. Povucite nosače i poravnajte rupe za vijak. Postoje dvije rupe na nastavku pravokutnika za prilagođavanje duljine, pazite da se dvije ručke dobro mogu učvrstiti na rubu kade. UPOZORENJE! Uvjerite se da je vijak potpuno umetnut i zaključajte ručke.

Sl.1

2. Postavite pravokutni pričvršćivač na stražnju stranu daske za sjedenje, poravnajte rupe za vijak.
3. Čvrsto zavijte vijke brtvom i osigurajte da se između njih ne zakreću. UPOZORENJE! Ako se s jedne strane daska sjedala znatno izboči izvan ruba kade, to može biti opasno za korisnika i prijeti joj pad.
4. Provjerite da li je daska sjedala čvrsto zaključana prije uporabe. Daska sjedala se ne može postaviti asimetrično u odnosu na rubove kade, a zaštita ne s mije prianjati ili samo djelomično prianjati za kadu (Sl. 2).

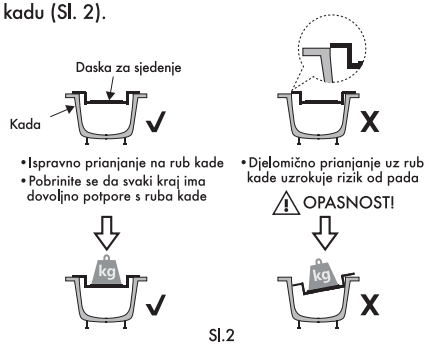

Sl.2

5. Gornji postupak treba koristiti svaki put kada montirate dasku za sjedenje na kadu.
UPOZORENJE! Uvijek prije korištenje adaske za sjedenje se uvjerite da je pravilno i stabilno montirana na kadu.

Čišćenje i održavanje

1. Preporučuje se redovito provjeravati dasku sjedala u pogledu bilo kakvih oštećenja ili vidljivih znakova istrošenosti.
2. Preporučuje se redovito čišćenje. Dasku sjedala treba očistiti mekom krpom i sapunom nakon svake uporabe. UPOZORENJE! Za čišćenje ručke ne koristite otapala, izbjeljivače ili abrazivna sredstva.

Lesen Sie bitte folgende Gebrauchsanweisung sorgfältig durch

Verwenden Sie das Produkt nur in der beschriebenen Weise und für den vorgesehenen Zweck.
Bewahren Sie diese Gebrauchsanweisung sorgfältig auf.
Maximale Belastbarkeit: 150 kg
Abmessungen: 22 x 18H cm
Einstellbare Montagebreite: 73,5 - 82,5 cm (+/- 1-2 cm)
Sitzlänge: 40,5 cm
Sitzbreite: 22 cm

Verwendungszweck

Die Sitzfläche ist so konstruiert, dass sie beim Baden in einer Standard-Badewanne einen stabilen Sitz bietet. Er wurde für Personen entwickelt, die Probleme haben, sich in eine Badewanne zu setzen bzw. vom Boden der Badewanne aufzustehen.

Warnhinweise

1. Die Sitzfläche kann nicht auf die Badewanne montiert werden, wenn die Gummipuffer an den Halterungen keinen vollständigen Kontakt zur senkrechten (oder nahezu senkrechten) Wand der Badewanne haben, wie in Abb. 2 gezeigt.
2. Achten Sie immer darauf, dass der Badewannensitz richtig befestigt ist, bevor Sie ihn benutzen.
3. Bitte überprüfen Sie vor jeder Benutzung den Zustand der rutschhemmenden Gummipuffer.
4. Dieses Produkt ist nur für den Gebrauch in Innenräumen geeignet.
5. Dieses Produkt ist nicht für Saunen oder Wärmekabinen geeignet.
6. Dieses Produkt ist nicht für die Rehabilitation oder medizinische Behandlung geeignet.

Sicherheitshinweise

• Glatte oder feuchte Oberflächen können die rutschhemmenden Eigenschaften beeinträchtigen.

Nicht auf die Sitzfläche steigen.

• Nicht mit einer darauf sitzenden Person anheben.
• Hinweis: Nicht für die Rehabilitation oder medizinische Behandlung geeignet.
• Die Lebensdauer für tragende Komponenten aus Kunststoff beträgt 2 Jahre.

Montage

1. Ziehen Sie die Halterungen heraus und richten Sie die Löcher für den Befestigungsstift aus. Auf dem rechteckigen Anschlussstück befinden sich zwei Löcher für die Längeneinstellung. Die beiden Halterungen müssen gut am Wannenrand befestigt werden können. ACHTUNG! Bitte stellen Sie sicher, dass der Stift vollständig eingeführt ist und fixieren Sie die Halterungen.

Abb.1

2. Positionieren Sie das rechteckige Anschlussstück auf der Rückseite der Sitzfläche und richten Sie die Löcher zum Anschrauben aus.
3. Schrauben Sie die Dichtung fest an und achten Sie darauf, dass kein Spiel zwischen den Schrauben entsteht. ACHTUNG! Wenn die Sitzfläche auf einer Seite stark über den Wannenrand hinausragt, kann das für den Benutzer gefährlich sein und er könnte stürzen.
4. Versichern Sie sich vor der Benutzung, dass der Badewannensitz gut befestigt ist. Der Badewannensitz darf nicht asymmetrisch zu den Badewannenrändern angeordnet werden. Die Schutzvorrichtungen müssen vollständig an der Badewanne haften (Abb. 2).

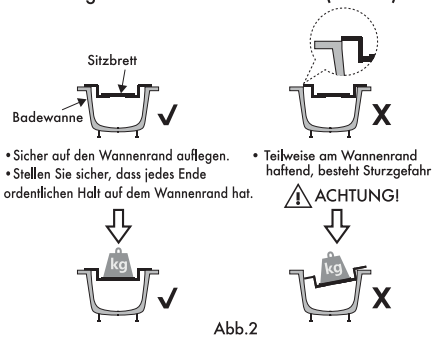

Abb.2

5. Bei jedem Anbringen des Badewannensitzes auf der Badewanne, wie oben beschrieben verfahren. ACHTUNG! Vergewissern Sie sich vor jedem Gebrauch des Badewannensitzes, dass er richtig und stabil an der Badewanne befestigt ist.

Reinigung und Pflege

1. Der Badewannensitz muss regelmäßig auf Beschädigungen oder sichtbare Verschleißerscheinungen überprüft werden.
2. Ferner wird empfohlen, den Badewannensitz regelmäßig zu reinigen. Der Badewannensitz sollte nach jedem Gebrauch mit einem weichen Tuch und Seifenwasser gereinigt werden. ACHTUNG! Verwenden Sie keine Lösungs-, Bleich- oder Scheuermittel, um den Griff zu reinigen.

Questo prodotto è adatto solo per vasche da bagno con un diametro interno di 60-75 cm / This product is only suitable for bathtubs with an inner diameter of 60-75 cm / Ta izdelek je primeren samo za kopalne kadi z notranjim premerom 60-75 cm / Ovaj je proizvod prikladan samo za kade unutarnjeg promjera 60-75 cm / Dieses Produkt ist nur geeignet für Badewannen mit einem Innendurchmesser von 60-75 cm

Per ruotare la seduta per vasca da bagno / When you rotate the tub seat / Ko obrnete kopalni stol / Kada okrećete stolac za kupaonice / Drehen der Sitzfläche

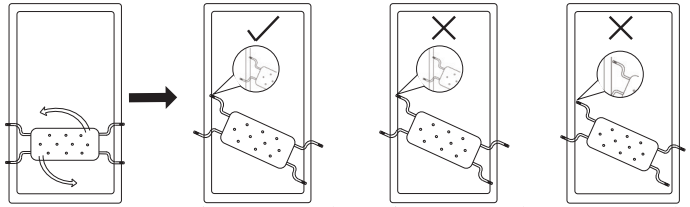

Area di contatto SUPERIORE a 3cm / Touch area MORE than 3 cm / Dotično območje VEČJE od 3cm / Područje dodira VEĆE od 3 cm / Kontaktfläche MEHR als 3 cm

Area di contatto INFERIORE a 3cm / Touch area LESS than 3 cm / Dotično območje MANJŠE od 3cm / Područje dodira MANJE od 3 cm / Kontaktfläche WENIGER als 3 cm

NESSUN CONTATTO / NO TOUCH / BREZ DOTIKA / BEZ DODIRA / KEIN KONTAKT

Regolare la lunghezza per posizionare correttamente la seduta in modo che l'elemento di contatto poggi su almeno 3cm di superficie del bordo vasca quando lo si fa ruotare sulla vasca / Please adjust the length to correct placement to ensure each foot still have at least 3cm contact with tub edge when you rotate it on the tub / Prosimo, naravnajte dolžino, da bi zagotovili vsaj 3cm stika posamične noge z robom kadi, ko ga obrnete na kadi / Prilagodite duljinu u ispravan položaj kako biste osigurali da svaka noga još uvijek ima najmanje 3 cm kontakta s rubom kade kada je okrećete na kadi / Die Länge so einstellen, dass die seitlichen Auflageelemente mindestens 3 cm Kontakt mit dem Badewannenrand haben, wenn die Sitzfläche gedreht wird

Per far scorrere la seduta per vasca da bagno / When slide the tub seat / Ko zdrsnete kopalni stol / Kada pomičete stolac za kupaonice / Verschieben der Sitzfläche

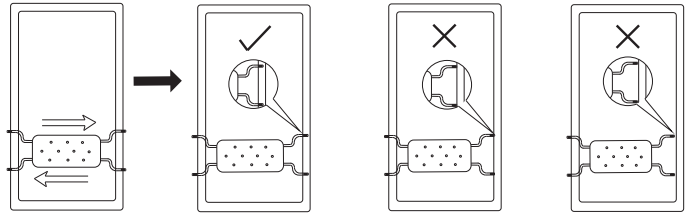

Area di contatto SUPERIORE a 3cm / Touch area MORE than 3 cm / Dotično območje VEČJE od 3cm / Područje dodira VEĆE od 3 cm / Kontaktfläche MEHR als 3 cm

Area di contatto INFERIORE a 3cm / Touch area LESS than 3 cm / Dotično območje MANJŠE od 3cm / Područje dodira MANJE od 3 cm / Kontaktfläche WENIGER als 3 cm

NESSUN CONTATTO / NO TOUCH / BREZ DOTIKA / BEZ DODIRA / KEIN KONTAKT

Regolare la lunghezza per posizionare correttamente la seduta in modo che l'elemento di contatto poggi su almeno 3cm di superficie del bordo vasca quando lo si fa scorrere sulla vasca / Please adjust the length to correct placement to ensure each foot still have at least 3cm contact with tub edge when you slide it on the tub / Prosimo, naravnajte dolžino, da bi zagotovili vsaj 3cm stika posamične noge z robom kadi, ko ga zdrsnete na kad / Prilagodite duljinu u ispravan položaj kako biste osigurali da svaka noga još uvijek ima najmanje 3 cm kontakta s rubom kade kada je pomičete na kadi / Die Länge so einstellen, dass die seitlichen Auflageelemente mindestens 3 cm Kontakt mit dem Badewannenrand haben, wenn die Sitzfläche verschoben wird

⚠ PERICOLO!
DANGER
NEVARNOST!
OPASNOST!
ACHTUNG!

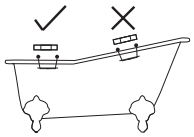

Assicurati che il sedile della vasca sia in posizione orizzontale / Please ensure the tub seat is on a horizontal position / Prepričajte se, da je sedež kadi v vodoravnem položaju / Pazite da sjedalo kade bude u vodoravnom položaju / Bitte stellen Sie sicher, dass sich der Wannensitz in einer horizontalen Position befindet

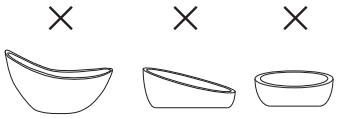

Non adatto ai seguenti tipi di vasca / Not suitble for these kind of tubs / Ni primeren za te vrste kadi / Nije pogodno za ovakve vrste kada / Nicht für folgende Badewannen geeignet